Systemy prowadnic

4

Delikatny ruch do szuflad z drewna, w przypadku MOVENTO nawet zsynchronizowany. Nasze systemy prowadnic podnoszą wartość mebli za sprawą wysokiego komfortu ruchu oraz oferują wszechstronność zastosowania.

- BLUMOTION – delikatne i ciche zamykanie
- SERVO-DRIVE – elektryczne wspomaganie otwierania połączone z BLUMOTION
- TIP-ON BLUMOTION – mechaniczne wspomaganie otwierania połączone z BLUMOTION
- TIP-ON – mechaniczne wspomaganie otwierania, zamykanie przez lekkie przyciśnięcie
- obszerny program do różnych zastosowań
- wysoka stabilność i niskie wartości opadania
- wysoka jakość przez cały okres użytkowania mebla

MOVENTO

Ewolucja ruchu
MOVENTO oferuje zsynchronizowany, delikatny ruch, regulację frontu w 4 wymiarach i obciążenie dynamiczne 40 i 60 kg. A ponadto wysoką stabilność oraz niskie wartości opadania

TANDEM

Delikatny ruch. Praktyczny. Wszędzie.
TANDEM oferuje wysoki komfort użytkowania w całym mieszkaniu. Duża różnorodność programu prowadnic TANDEM zapewnia optymalne rozwiązanie do każdego mebla

STANDARD

Prosty. Sprawdzony. Ekonomiczny.
STANDARD, sprawdzona prowadnica rolkowa i wypróbowana technika. Niewiele elementów konstrukcyjnych wystarczy do realizacji obszernego programu

► MOVENTO

Rys.

► MOVENTO	436
►► Przegląd	437
►► Akcesoria	444
►► Montaż prowadnic	449

► TIP-ON BLUMOTION do MOVENTO

Rys.

► TIP-ON BLUMOTION do MOVENTO	452
►► Przegląd	453
►► Akcesoria	444
►► Montaż prowadnic	456

► TIP-ON do MOVENTO

Rys.

► TIP-ON do MOVENTO	458
►► Przegląd	459
►► Akcesoria	444
►► Montaż prowadnic	462

► TANDEM

Rys.

► TANDEM	464
►► Przegląd	465
►► Akcesoria	484
►► Montaż prowadnic	488

► SERVO-DRIVE do MOVENTO | TANDEM

Rys.

► SERVO-DRIVE do MOVENTO | TANDEM	490
►► Przegląd	491
►► Akcesoria	522

► STANDARD

Rys.

► STANDARD	524
►► Przegląd	525
►► Akcesoria	530
►► Montaż prowadnic	534

Ewolucja ruchu

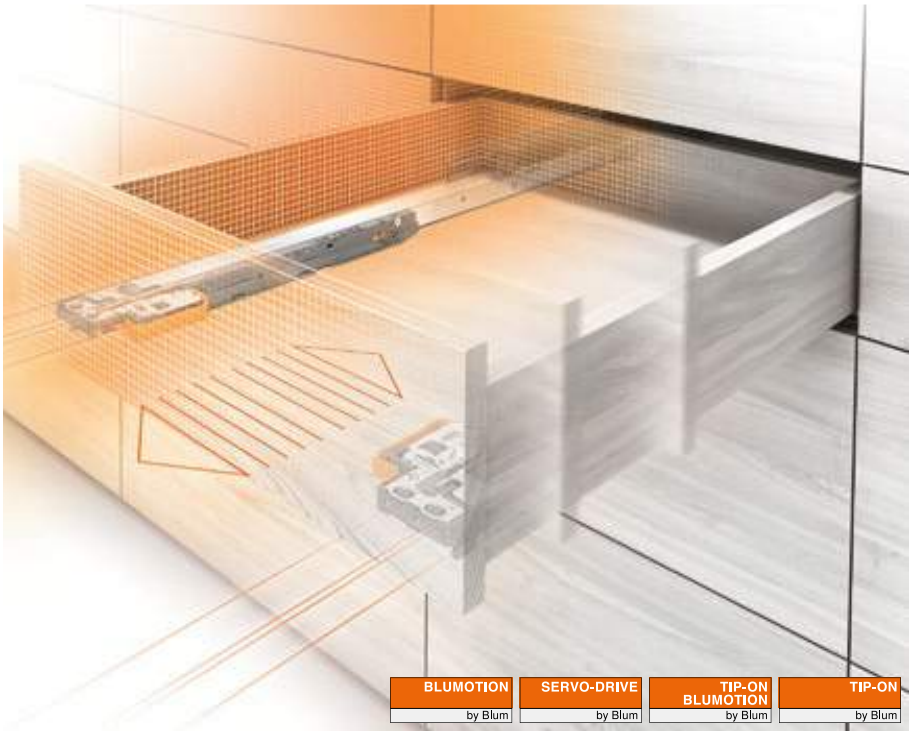

System prowadnic **MOVENTO** oferuje zsynchronizowany, płynny ruch, regulację frontu w 4 wymiarach, obciążenie dynamiczne wynoszące 40 i 60 kg, a przy tym wysoką stabilnością i niskie wartości opadania.

Zsynchronizowany delikatny ruch
Wałki wykonane z tworzywa odpornego na zużycie, które znajdują się w wózku jezdnym prowadnicy, oraz synchronizacja wszystkich jej elementów zapewniają najwyższy komfort ruchu

Komfortowa regulacja w 4 wymiarach
MOVENTO oferuje regulację frontu pod względem wysokości i nachylenia jak również boczną oraz na głębokość. Szybko, sprawnie i bez użycia narzędzi

Obciążenie oraz stabilizacja
MOVENTO jest dostępny w dwóch klasach obciążenia 40 i 60 kg. MOVENTO przekonuje wysoką stabilnością i niskimi wartościami opadania

Meble bez uchwytów
MOVENTO można łączyć z SERVO-DRIVE, TIP-ON BLUMOTION i TIP-ON, by realizować meble bez uchwytów, które otwierają się po naciśnięciu frontu

Systemy prowadnic

Systemy prowadnic

Rys.

Przegląd – systemy prowadnic	435
► TIP-ON BLUMOTION do MOVENTO	452
► TIP-ON do MOVENTO	458
► TANDEM	464
► SERVO-DRIVE do MOVENTO | TANDEM	490
► STANDARD	524

Rozwiązanie	BLUMOTION by Blum	SERVO-DRIVE by Blum	TIP-ON BLUMOTION by Blum	TIP-ON by Blum	kg	Kod interne-towy	Strona
►► Technika mocowania na sprzęgło – pełny wysuw							
MOVENTO z BLUMOTION – 760H | 766H	●	○	○	–	40 60	DQCZ3Y	438
MOVENTO z BLUMOTION – 760H – montaż do dna korpusu – szuflada standardowa	●	○	○	–	40	DQGWJY	440
MOVENTO z BLUMOTION – 760H – montaż do dna korpusu – szuflada tackowa	●	○	○	–	40	DQGX9A	442

kg Obciążenie dynamiczne ● Zintegrowany ○ W opcji – Niemożliwy

►► Akcesoria

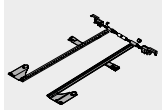
Rys.

Regulacja głębokości	444	Blokada wyjęcia	447
Zestaw stabilizacji bocznej	444	Wkręty	447
Reling podłużny z uchwytem ścianki tylnej	445	Wiertło samocentrujące	447
Zaczep tylny szuflady tackowej	445	Amortyzator	448
Narożnik szuflady tackowej	446	Wkrętak	448
Reling do narożnika szuflady tackowej	446		

►► Montaż prowadnic

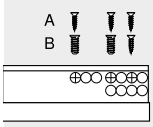

Rys.

Prowadnica korpusu 760H – 40 kg	449
Prowadnica korpusu 766H – 60 kg	449
Prowadnica korpusu 760H – 40 kg – montaż do dna	450

►► Montaż, demontaż i regulacja

Rys.

Montaż, demontaż i regulacja

Adres URL
www.blum.com/a410

Piktogramy

Artykuł na zapytanie	Wymiar
Akcesoria	Montaż
Informacje ogólne	
Technika mocowania na sprzęgło	
Obciążenie dynamiczne (kg)	
Planowanie	

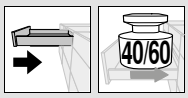

MOVENTO z BLUMOTION – 760H | 766H

Kod internetowy
DQCZ3Y

- kryty system prowadnic z pełnym wysuwem
- zintegrowany, przestawny **BLUMOTION S** dla delikatnego i cichego zamykania, w opcji z **TIP-ON BLUMOTION** lub **SERVO-DRIVE**
- zsynchronizowany delikatny ruch
- system samodomykania BLUMATIC
- regulacja boczna, wysokości i nachylenia bez użycia narzędzi
- opcjonalna regulacja głębokości bez użycia narzędzi
- tolerancja wymiarów na szerokość i głębokość

Wymiary zabudowy

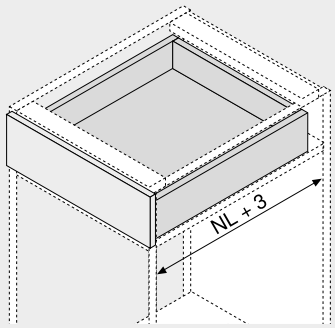

NL Długość

Informacje o zamawianiu

1 Prowadnica lewa/prawa

Długość NL (mm)	BLUMOTION S Obciążenie dynamiczne (kg) 40	60
250	760H2500S	
270	760H2700S	
300	760H3000S	
320	760H3200S	
350	760H3500S	
380	760H3800S	
400	760H4000S	
420	760H4200S	
450	760H4500S	766H4500S
480	760H4800S	
500	760H5000S	766H5000S
520	760H5200S	766H5200S
550	760H5500S	766H5500S
580		766H5800S
600	760H6000S	766H6000S
650		766H6500S
700		766H7000S
750		766H7500S

3 Sprzęgło lewe/prawe

Materiał	Kolor	Nr art.
Tworzywo/stal	Pomarańczowy	T51.7601

Zamawiać lewe/prawe

Szuflada standardowa

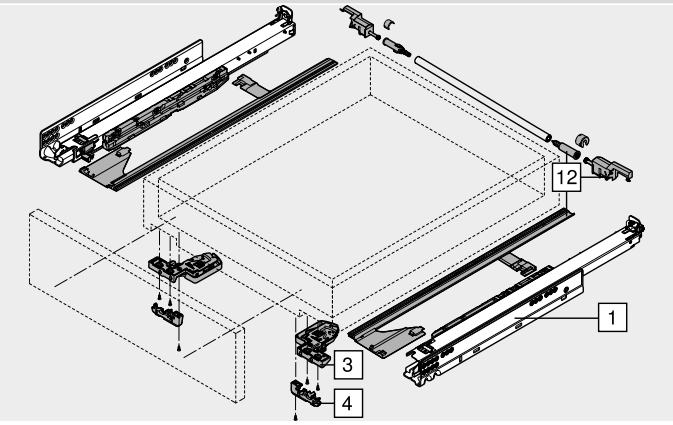

a Akcesoria

4 Regulacja głębokości lewa/prawa

Materiał	Kolor	Nr art.
Tworzywo	RAL 7037 ciemnoszary	298.7600

Tylko do rozwiązań wpuszczanych
SERVO-DRIVE-odbojnik zintegrowany
Odpowiedni do sprzęgła T51.7601

12 Zestaw stabilizacji bocznej

Długość NL (mm)	Materiał	Nr art.
Do 400	Tworzywo	ZS7M400MU
Do 600	Tworzywo	ZS7M600MU
Do 750	Tworzywo	ZS7M750MU

Odpowiedni do szerokości korpusu KB 1400 mm
Do przycięcia

MOVENTO z BLUMOTION – 760H | 766H

Kod internetowy
DQCZ3Y

Planowanie

Wymiary zabudowy

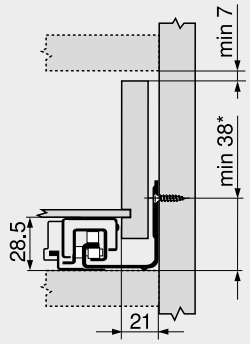

*	+1 mm podczas montażu prowadnicy do boku korpusu

Szuflada standardowa | wewnętrzna

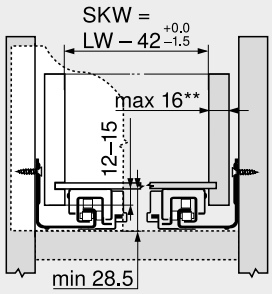

SKW	Szerokość wewnętrzna szuflady
LW	Szerokość wewnętrzna korpusu
**	Ograniczona regulacja boczna przy 16 mm grubości ścianki bocznej szuflady i jednoczesnym wyrównaniu tolerancji wewnętrznej szerokości szuflady SKW

Szuflada standardowa

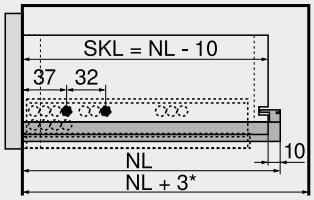

SKL	Długość szuflady
NL	Długość
*	Dodatkowo +12 mm ze stabilizacją boczną

Szuflada wewnętrzna

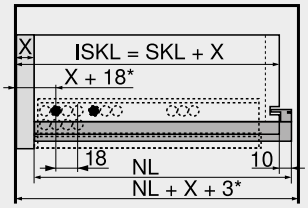

ISKL	Długość wewnętrzna szuflady
SKL	Długość szuflady
NL	Długość
X	Grubość frontu
*	Dodatkowo +3 mm z regulacją głębokości

Pozycja wkrętów – prowadnice korpusu

Prowadnica korpusu 760H – 40 kg

Długość NL (mm)

250, 270

300–350

380–520

550, 600

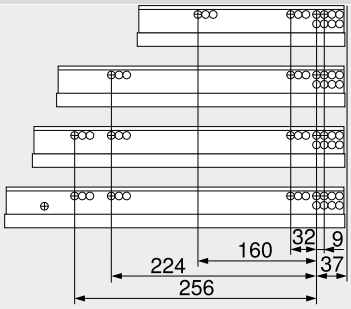

Prowadnica korpusu 766H – 60 kg

Długość NL (mm)

450

500–600

650–750

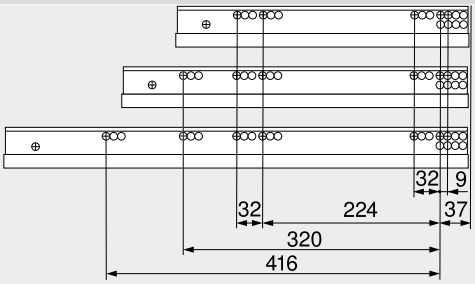

Obróbka szuflady

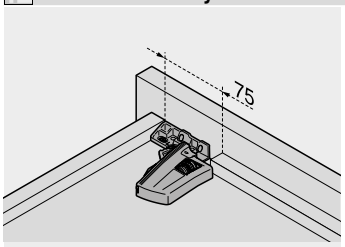

Stosować wzornik wiertarski T65.1000.02

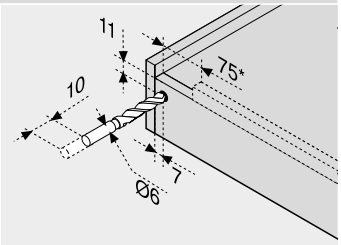

*	TIP-ON BLUMOTION 125 mm

Strony ze wskazówkami

Przegląd – MOVENTO	437
Przegląd – TIP-ON BLUMOTION do MOVENTO	453
Przegląd – TIP-ON do MOVENTO	459
Przegląd – SERVO-DRIVE do MOVENTO | TANDEM	491
CABLOXX	586
Akcesoria	444
Montaż prowadnic	449
Przegląd – pomoce montażowe	595
Inne informacje techniczne	686

Montaż, demontaż i regulacja

Adres URL
www.blum.com/a410

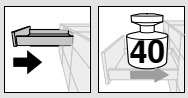

MOVENTO z BLUMOTION – 760H – montaż do dna korpusu – szuflada standardowa

Kod internetowy
DQGWJY

- kryty system prowadnic z pełnym wysuwem
- ze zintegrowanym, przestawnym **BLUMOTION S** dla delikatnego i cichego zamykania, w opcji z **SERVO-DRIVE**
- zsynchronizowany delikatny ruch
- system samodomykania BLUMATIC
- regulacja boczna, wysokości i nachylenia bez użycia narzędzi
- opcjonalna regulacja głębokości bez użycia narzędzi
- tolerancja wymiarów na szerokość i głębokość
- do montażu na dnie korpusu lub przegrodzie

Wymiary zabudowy

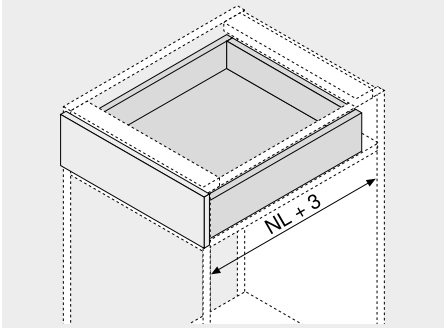

NL Długość

Informacje o zamawianiu

1	Prowadnice do montażu na dnie lewa/prawa		
Długość NL	**Obciążenie dynamiczne (kg)**		
(mm)	**40**		
350	**760H3500SU**		
400	**760H4000SU**		
450	**760H4500SU**		
500	**760H5000SU**		

3	Sprzęgło lewe/prawe		
	Materiał	**Kolor**	**Nr art.**
	Tworzywo/stal	Pomarańczowy	**T51.7601**
Zamawiać lewe/prawe			

Montaż do dna

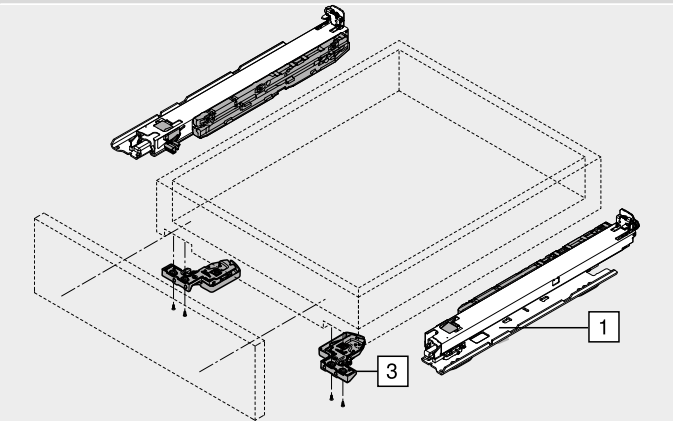

MOVENTO z BLUMOTION – 760H – montaż do dna korpusu – szuflada standardowa

Kod internetowy
DQGWJY

Planowanie

Wymiary zabudowy

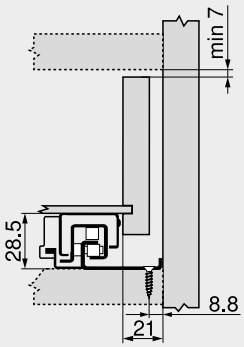

Szuflada standardowa | wewnętrzna

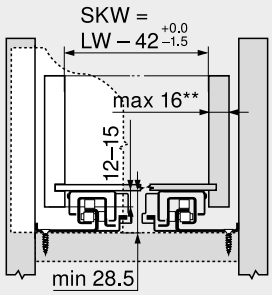

SKW	Szerokość wewnętrzna szuflady
LW	Szerokość wewnętrzna korpusu
**	Ograniczona regulacja boczna przy 16 mm grubości ścianki bocznej szuflady i jednoczesnym wyrównaniu tolerancji wewnętrznej szerokości szuflady SKW

Szuflada standardowa

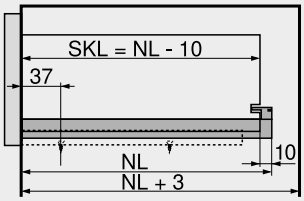

SKL	Długość szuflady
NL	Długość

Szuflada wewnętrzna

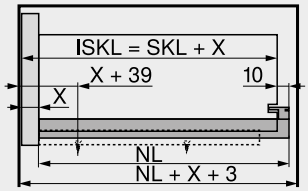

ISKL	Długość wewnętrzna szuflady
SKL	Długość szuflady
NL	Długość
X	Grubość frontu

Pozycja wkrętów – prowadnice korpusu

Długość NL (mm)
350–450
500

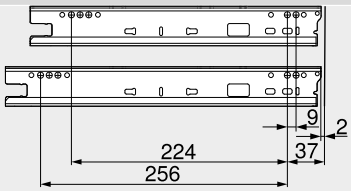

Obróbka szuflady

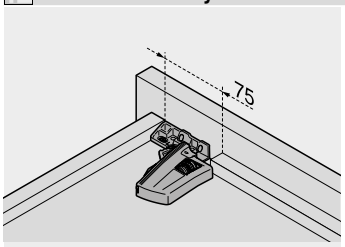

Stosować wzornik wiertarski T65.1000.02

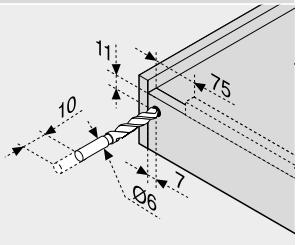

Strony ze wskazówkami

Przegląd – MOVENTO	437
Akcesoria	444
Montaż prowadnic	449
Przegląd – pomoce montażowe	595
Inne informacje techniczne	686

Montaż, demontaż i regulacja

Adres URL
www.blum.com/a410

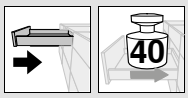

MOVENTO z BLUMOTION – 760H – montaż do dna korpusu – szuflada tackowa

Kod internetowy
DQGX9A

- kryty system prowadnic z pełnym wysuwem
- ze zintegrowanym, przestawnym **BLUMOTION S** dla delikatnego i cichego zamykania, w opcji z **SERVO-DRIVE**
- zsynchronizowany delikatny ruch
- system samodomykania BLUMATIC
- regulacja boczna, wysokości i nachylenia bez użycia narzędzi
- opcjonalna regulacja głębokości bez użycia narzędzi
- tolerancja wymiarów na szerokość i głębokość
- do montażu na dnie korpusu lub przegrodzie

Wymiary zabudowy

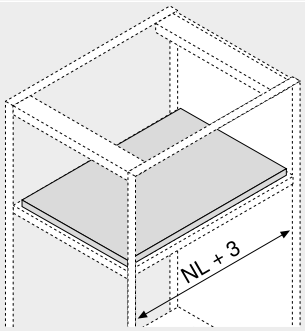

NL Długość

Informacje o zamawianiu

1	Prowadnice do montażu na dnie lewa/prawa		
Długość NL (mm)	**Obciążenie dynamiczne (kg)**		
	40		
350	**760H3500SU**		
400	**760H4000SU**		
450	**760H4500SU**		
500	**760H5000SU**		

3	Sprzęgło lewe/prawe		
	Materiał	**Kolor**	**Nr art.**
	Tworzywo/stal	Pomarańczowy	**T51.7601**

Zamawiać lewe/prawe

a Akcesoria

4	Zaczep tylny szuflady tackowej		
	Materiał	**Kolor**	**Nr art.**
	Tworzywo	Transparentny	**T51.7000.01**

Montaż do dna

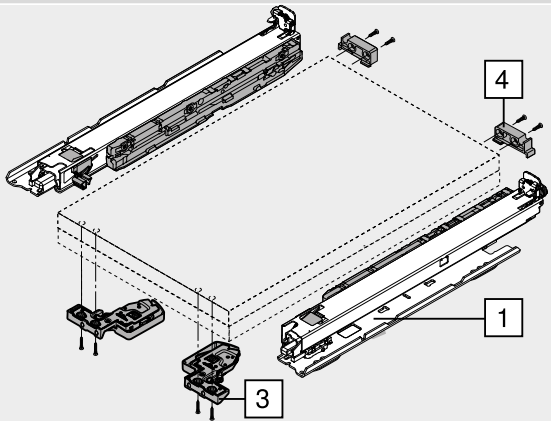

MOVENTO z BLUMOTION – 760H – montaż do dna korpusu – szuflada tackowa

Kod internetowy
DQGX9A

Planowanie

Wymiary zabudowy

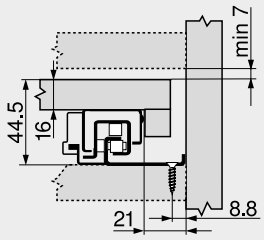

Szuflada tackowa

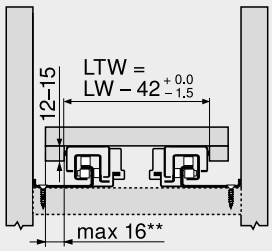

LTW	Szerokość wewnętrzna szuflady tackowej
LW	Szerokość wewnętrzna korpusu
**	Ograniczona regulacja boczna przy 16 mm grubości ścianki bocznej szuflady tackowej i jednoczesnym pełnym wykorzystaniu tolerancji wewnętrznej szerokości szuflady tackowej LTW

Szuflada tackowa

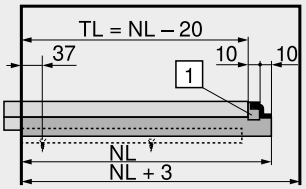

TL	Długość szuflady tackowej
NL	Długość
1	Zaczep tylny prowadnicy

Szuflada tackowa wpuszczana

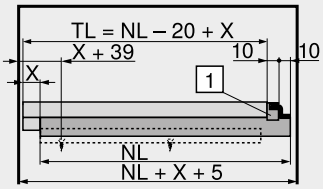

TL	Długość szuflady tackowej
NL	Długość
1	Zaczep tylny prowadnicy

Pozycja wkrętów – prowadnice korpusu

Długość NL (mm)

350–450

500

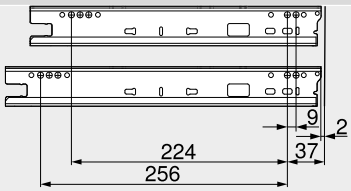

Obróbka szuflady tackowej

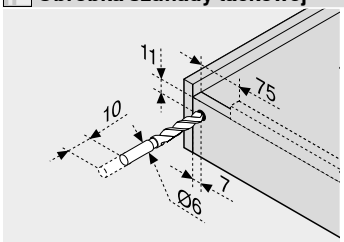

Stosować wzornik wiertarski T65.1000.02

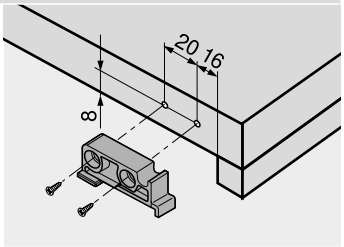

Zaczep tylny prowadnicy

Strony ze wskazówkami

Przegląd – MOVENTO	437
Akcesoria	444
Montaż prowadnic	449
Przegląd – pomoce montażowe	595
Inne informacje techniczne	686

Montaż, demontaż i regulacja

Adres URL
www.blum.com/a410

Zestaw stabilizacji bocznej

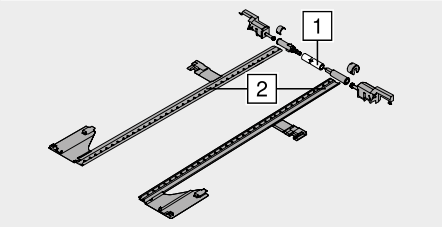

- do przycięcia
- odpowiedni do szerokości korpusu KB 1400 mm
- materiał: tworzywo
- kolor: RAL 7037 ciemnoszary
- kompatybilny z wszystkimi technologiami ruchu MOVENTO

Informacje o zamawianiu

Długość NL (mm)	Nr art.
Do 400	ZS7M400MU
Do 600	ZS7M600MU
Do 750	ZS7M750MU

Wymiar	
1	Szerokość wewnętrzna korpusu LW – 315 mm
2	Długość NL + 10 mm

Planowanie

Wymiary zabudowy

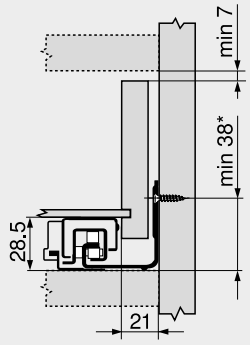

*	+1 mm podczas montażu prowadnicy do boku korpusu

Szuflada standardowa

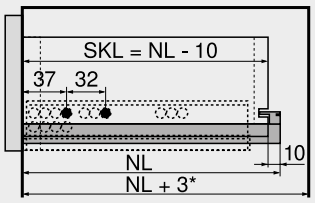

SKL	Długość szuflady
NL	Długość
*	Dodatkowo +12 mm ze stabilizacją boczną

Regulacja głębokości

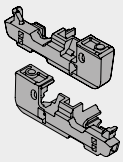

- tylko do rozwiązań wpuszczanych
- odbojnik SERVO-DRIVE zintegrowany
- odpowiednia do sprzęgła T51.7601
- lewy/prawy
- materiał: tworzywo
- kolor: RAL 7037 ciemnoszary

Informacje o zamawianiu

Nazwa	Nr art.
Regulacja głębokości	298.7600

Montaż

Montaż, demontaż i regulacja

Adres URL
www.blum.com/a410

Reling podłużny z uchwytem ścianki tylnej

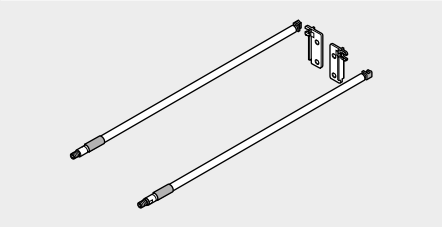

- materiał: aluminium
- kolor: aluminium, chromowany

Informacje o zamawianiu

NL (mm)	Nr art.	NL (mm)	Nr art.
400	ZRE.363A.ID	550	ZRE.513A.ID
450	ZRE.413A.ID	580	ZRE.543A.ID
480	ZRE.443A.ID	600	ZRE.563A.ID
500	ZRE.463A.ID	650	ZRE.613A.ID
520	ZRE.483A.ID		

NL Długość

Planowanie

Wymiary zabudowy

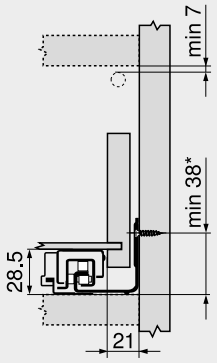

* +1 mm podczas montażu prowadnicy do boku korpusu

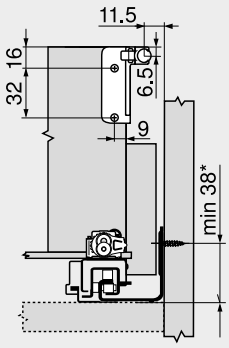

* +1 mm podczas montażu prowadnicy do boku korpusu

Montaż

Montaż, demontaż i regulacja

Adres URL
www.blum.com/a410

Zaczep tylny szuflady tackowej

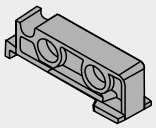

- materiał: tworzywo
- kolor: transparentny
- kompatybilny z MOVENTO | TANDEM

Informacje o zamawianiu

Nazwa	Nr art.
Zaczep tylny szuflady tackowej	T51.7000.01

Montaż

Montaż, demontaż i regulacja

Adres URL
www.blum.com/a410

Narożnik szuflady tackowej

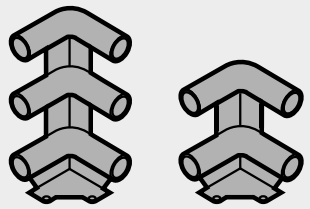

- materiał: tworzywo
- kolor: RAL 7037 ciemnoszary

Informacje o zamawianiu

Narożnik szuflady tackowej	Nr art.
Podwójny	ZTU.00Z0
Potrójny	ZTU.00D0

Planowanie

Wymiary zabudowy Reling podwójny

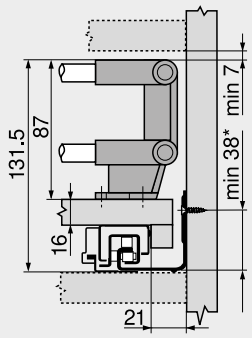

* +1 mm podczas montażu prowadnicy do boku korpusu

Wymiary zabudowy Reling potrójny

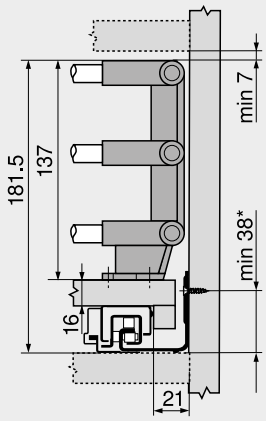

* +1 mm podczas montażu prowadnicy do boku korpusu

Wymiary montażowe – narożniki

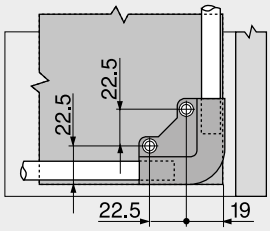

Reling do narożnika szuflady tackowej

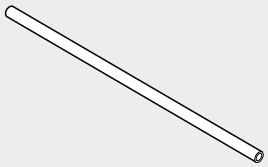

- do przycięcia, 1094 mm
- odpowiedni do szerokości korpusu KB 1200 mm
- materiał: aluminium
- kolor: aluminium, chromowany

Informacje o zamawianiu

Nazwa	Nr art.
Reling do narożnika szuflady tackowej	ZRG.1094U
Wymiar	
Szerokość korpusu KB – 106 mm	
Długość NL – 64 mm	

Blokada wyjęcia

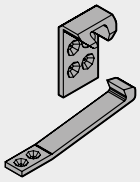

- materiał: tworzywo
- kolor: transparentny

Informacje o zamawianiu

Nazwa	Nr art.
Blokada wyjęcia	295.5600

Planowanie

Szuflada tackowa

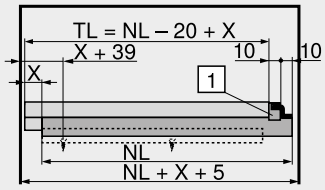

TL	Długość szuflady tackowej
NL	Długość
1	Zaczep tylny prowadnicy

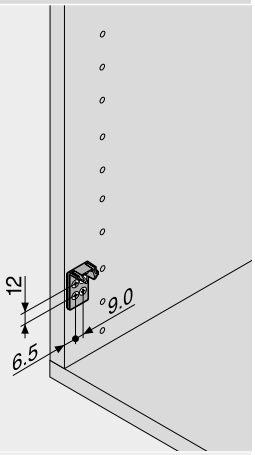

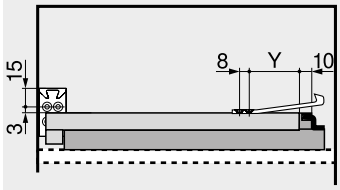

Długość NL (mm)	Y (mm) 760H	766H
250	77	–
270	72	–
300	72	–
320	72	–
350	72	–
380	72	–
400	72	–
420	72	–
450	72	72
480	72	–
500	72	72
520	72	72
550	72	72
580	–	72
600	72	72
650	–	72
700	–	72
750	–	72

Wkręt do płyty wiórowej — Ø 3.5 mm

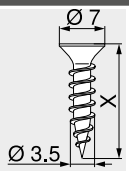

- Ø 3.5 mm
- materiał: stal
- kolor: niklowany

Informacje o zamawianiu

X (mm)	Nr art.
15.0	609.1500
17.0	609.1700

Wkręt EURO — Ø 6.0 mm

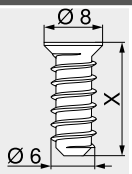

- Ø 6 mm
- średnica otworu Ø 5 mm
- materiał: stal
- kolor: niklowany

Informacje o zamawianiu

X (mm)	Nr art.
10.0	661.1000.HG
11.5	661.1150.HG
13.0	661.1300.HG
14.5	661.1450.HG
20.0	661.2000.HG

Wiertło samocentrujące

- Ø 2.7 mm, długość wiertła 70 mm
- do nawiercania pod wkręty do płyt wiórowych Ø 3.5 mm
- głębokość wiercenia 8 mm
- materiał: stal, hartowane

Informacje o zamawianiu

Nazwa	Nr art.
Wiertło samocentrujące	M01.ZZ03.01
Wiertło zamienne	M01.ZZB3

Amortyzator przyklejany

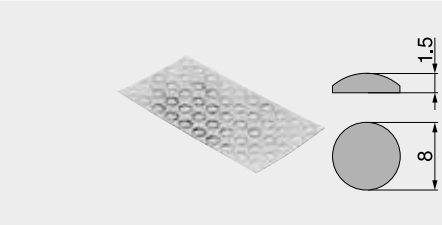

- do tłumienia hałasu
- materiał: tworzywo
- kolor: transparentny

Informacje o zamawianiu

Nazwa	Nr art.
Amortyzator przyklejany	993.710

Amortyzator wpuszczany

- do tłumienia hałasu
- szczelina frontu 2 mm
- 2-częściowy
- materiał: tworzywo
- kolor: RAL 9006 szary

Informacje o zamawianiu

Nazwa	Nr art.
Amortyzator wpuszczany	993.706

Wkrętak krzyżakowy

- PZ (Pozi) wielkość 2
- długość grotu 100 mm
- długość całkowita 200 mm
- pomarańczowy uchwyt z logo Blum
- materiał: tworzywo/stal
- kolor: czarny/pomarańczowy

Informacje o zamawianiu

Nazwa	Nr art.
Wkrętak krzyżakowy	303.756.1

Wkrętak płaski

- z końcówką płaską 1.0 x 5.5 mm
- długość grotu 125 mm
- długość całkowita 225 mm
- pomarańczowy uchwyt z logo Blum
- materiał: tworzywo/stal
- kolor: czarny/pomarańczowy

Informacje o zamawianiu

Nazwa	Nr art.
Wkrętak płaski	314.928.1

Prowadnica korpusu 760H – 40 kg

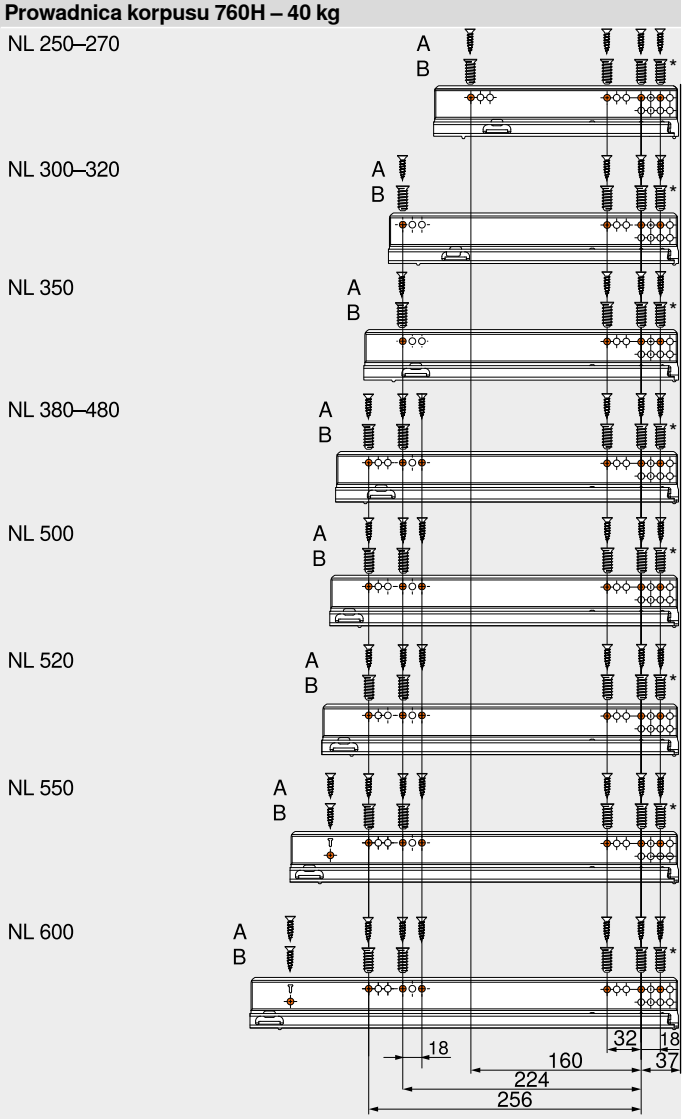

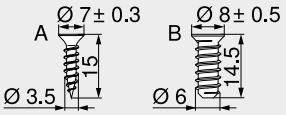

NL	Długość
A	Wkręty do płyty wiórowej Ø 3.5 x 15 mm, nr art. 609.1500
B	Wkręty EURO, nr art. 661.1450.HG
*	Można zastąpić wkrętem do płyty wiórowej Ø 3.5 x 15 mm

Tylna pozycja przykręcania zapewnia optymalną stabilność

Prowadnica korpusu 766H – 60 kg

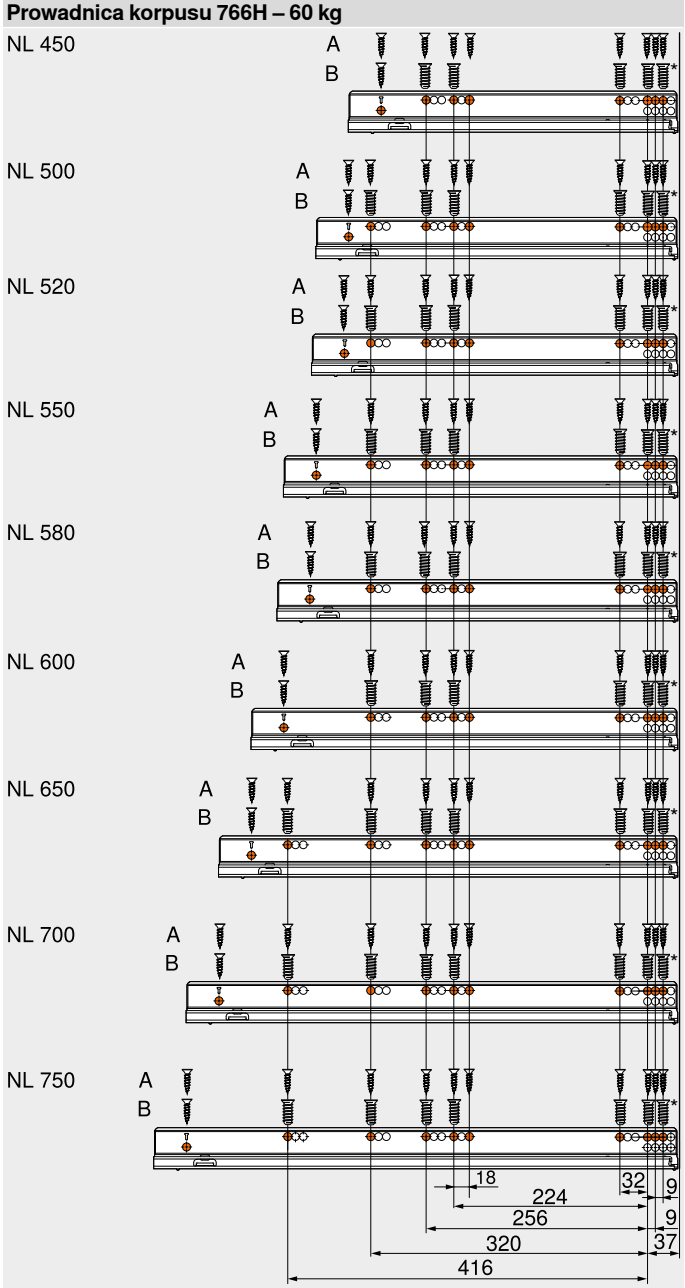

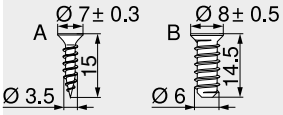

NL	Długość
A	Wkręty do płyty wiórowej Ø 3.5 x 15 mm, nr art. 609.1500
B	Wkręty EURO, nr art. 661.1450.HG
*	Można zastąpić wkrętem do płyty wiórowej Ø 3.5 x 15 mm

Tylna pozycja przykręcania zapewnia optymalną stabilność

Prowadnica korpusu 760H – 40 kg – montaż do dna

NL 350–450

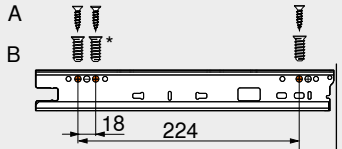

NL 500

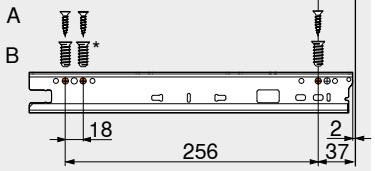

NL	Długość
A	Wkręty do płyty wiórowej Ø 4 x 15 mm
B	Wkręty EURO, nr art. 661.1450.HG
*	Można zastąpić wkrętem do płyty wiórowej Ø 4 x 15 mm

Montaż korpusu

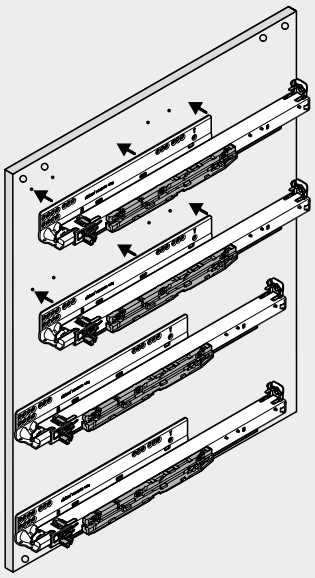

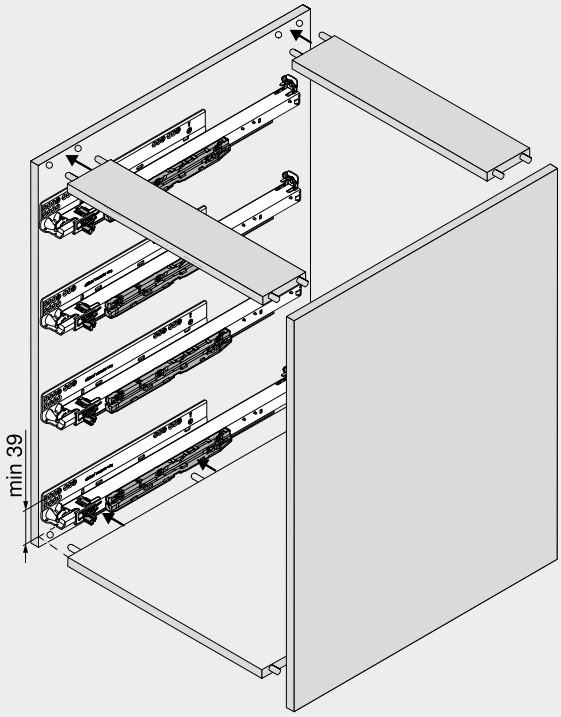

Jeżeli prowadnice będą osadzone przed montażem korpusu, należy ich pozycje przykręcania podwyższyć o min. 1 mm z 38 na min. 39 mm z powodu tolerancji w prowadnicy i korpusie!

Dwie funkcje – fascynujące połączenie

TIP-ON BLUMOTION do MOVENTO łączy zalety mechanicznego wspomagania otwierania TIP-ON ze sprawdzonym systemem hamowania BLUMOTION, który dba o delikatne i ciche zamykanie – całkowicie mechanicznie.

Duży obszar aktywacji na powierzchni frontu sprawia, że TIP-ON BLUMOTION zapewnia zachwycający komfort obsługi szuflad bez uchwytów. Opcjonalna synchronizacja pozwala dodatkowo zwiększyć obszar aktywacji.

Otwieranie poprzez lekkie naciśnięcie powierzchni frontu, płynny ruch oraz delikatne i ciche zamykanie – TIP-ON BLUMOTION to doświadczenie komfortu i harmonijnego ruchu

Ruch jest wspomagany wyłącznie mechanicznie

Niewielka szczelina frontu
TIP-ON BLUMOTION można zrealizować przy niewielkiej szczelinie frontu wynoszącej 2.5 mm

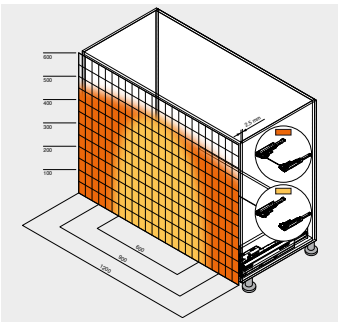

Duży obszar aktywacji
Opcjonalna synchronizacja pozwala dodatkowo zwiększyć obszar aktywacji

Regulacja w 4 wymiarach
Regulacja w 4 wymiarach pozwala uzyskać precyzyjny układ szczelin. Regulacja głębokości jest zintegrowana i przeprowadzana bez użycia narzędzi przy pomocy pokrętła regulacji

Prosty montaż bez użycia narzędzi
Jednostkę TIP-ON BLUMOTION można zamontować bez użycia narzędzi, tak jak pozostałe elementy

Systemy prowadnic

Rys.

Przegląd – systemy prowadnic	435
► MOVENTO	436
► TIP-ON do MOVENTO	458
► SERVO-DRIVE do MOVENTO | TANDEM	490

Rozwiązanie					kg	Kod interne-towy	Strona
►► Technika mocowania na sprzęgło – pełny wysuw							
MOVENTO z TIP-ON BLUMOTION – 760H | 766H					40 60	DQD0IM	454

kg Obciążenie dynamiczne

►► Akcesoria

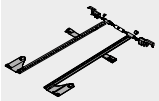
Rys.

Regulacja głębokości	444	Blokada wyjęcia	447
Zestaw stabilizacji bocznej	444	Wkręty	447
Reling podłużny z uchwytem ścianki tylnej	445	Wiertło samocentrujące	447
Zaczep tylny szuflady tackowej	445	Amortyzator	448
Narożnik szuflady tackowej	446	Wkrętak	448
Reling do narożnika szuflady tackowej	446		

►► Montaż prowadnic

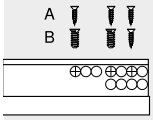

Rys.

Prowadnica korpusu 760H – 40 kg	456
Prowadnica korpusu 766H – 60 kg	456

►► Montaż, demontaż i regulacja

Rys.

Montaż, demontaż i regulacja

Adres URL
www.blum.com/a460

Piktogramy

Artykuł na zapytanie	Wymiar
Akcesoria	Montaż
Informacje ogólne	
Technika mocowania na sprzęgło	
Obciążenie dynamiczne (kg)	
Planowanie	

▶ TIP-ON BLUMOTION do MOVENTO
▶▶ Technika mocowania na sprzęgło – pełny wysuw

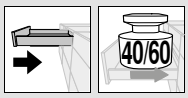

MOVENTO z TIP-ON BLUMOTION – 760H | 766H

Kod internetowy
DQD0IM

- kryty system prowadnic z pełnym wysuwem
- zintegrowany, przestawny **BLUMOTION S** dla delikatnego i cichego zamykania, w opcji z **TIP-ON BLUMOTION** lub **SERVO-DRIVE**
- zsynchronizowany delikatny ruch
- regulacja boczna, wysokości i nachylenia bez użycia narzędzi
- zintegrowana regulacja głębokości bez użycia narzędzi
- tolerancja wymiarów na szerokość i głębokość
- kompatybilny ze stabilizacją boczną do MOVENTO
- od szerokości wewnętrznej korpusu LW 265 mm

Wymiary zabudowy

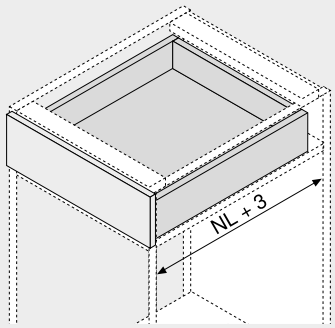

NL Długość

Informacje o zamawianiu

1 Prowadnica lewa/prawa

Długość NL (mm)	BLUMOTION S Obciążenie dynamiczne (kg) 40	60
270	760H2700S	
300	760H3000S	
320	760H3200S	
350	760H3500S	
380	760H3800S	
400	760H4000S	
420	760H4200S	
450	760H4500S	766H4500S
480	760H4800S	
500	760H5000S	766H5000S
520	760H5200S	766H5200S
550	760H5500S	766H5500S
580		766H5800S
600	760H6000S	766H6000S
650		766H6500S
700		766H7000S
750		766H7500S

3 Sprzęgło lewe/prawe

Materiał	Kolor	Nr art.
Tworzywo/stal	Pomarańczowy	T51.7601

Zamawiać lewe/prawe

6 Zestaw TIP-ON BLUMOTION

Długość NL (mm)	Jednostka	Prowadnica korpusu (kg)	Waga (kg) [1]	Nr art.
270–320	S0	40	≤ 10	T60L7040
270–320	S1	40	> 10–20	T60L7140
350–600	L1	40	≤ 20	T60L7340
350–600	L3	40	15–40	T60L7540
450–750	L5	60	35–60	T60L7570

Elementy składowe:
6a 1 x Jednostka TIP-ON BLUMOTION lewa/prawa
6b 1 x Zabierak TIP-ON BLUMOTION lewy/prawy
6c 2 x Adapter synchronizacji TIP-ON BLUMOTION
Szerokość wewnętrzna korpusu LW ≥ 314 mm

[1] Zalecane zakresy obciążenia (całkowita waga szuflady) dla optymalnego otwierania i zamykania

6d TIP-ON BLUMOTION-reling synchronizacji

Rozwiązanie	Kolor	Nr art.
Okrągły	Szary	T60.1125W

Do przycięcia
Wymiar Szerokość wewnętrzna korpusu LW – 267 mm

Szuflada standardowa

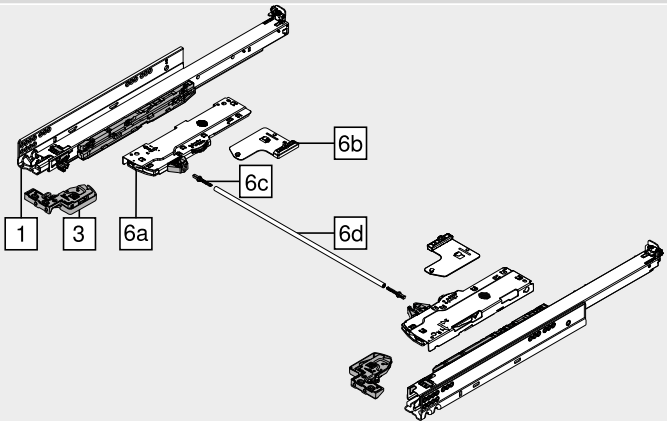

Szerokość wewnętrzna korpusu LW 265–313 mm

6e TIP-ON BLUMOTION-synchronizacja

Rozwiązanie	Kolor	Nr art.
Kwadratowy	RAL 7035 jasnoszary	T60.300D

Do przycięcia
Wymiar Szerokość wewnętrzna korpusu LW – 241 mm

a Akcesoria

Szerokość wewnętrzna korpusu LW ≥ 314 mm

6c Adapter synchronizacji TIP-ON BLUMOTION

Rozwiązanie	Kolor	Nr art.
Symetryczny	RAL 7035 jasnoszary	T60.000D

Zamawiać x 2

– Wzornik szczeliny frontu do TIP-ON BLUMOTION

Szczelina frontu FS (mm)	Kolor	Nr art.
2.5	Pomarańczowy	65.5631

MOVENTO z TIP-ON BLUMOTION – 760H | 766H

Kod internetowy
DQD0IM

Planowanie

Wymiary zabudowy

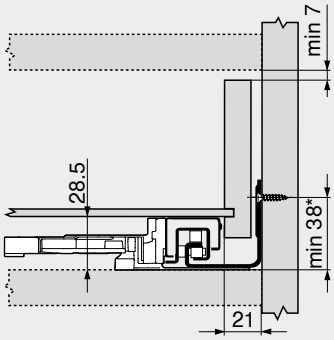

*	+1 mm podczas montażu prowadnicy do boku korpusu

Szuflada standardowa | wewnętrzna

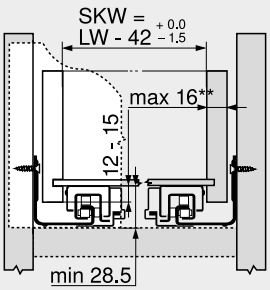

SKW	Szerokość wewnętrzna szuflady
LW	Szerokość wewnętrzna korpusu
**	Ograniczona regulacja boczna przy 16 mm grubości ścianki bocznej szuflady i jednoczesnym wyrównaniu tolerancji wewnętrznej szerokości szuflady SKW

Szuflada standardowa

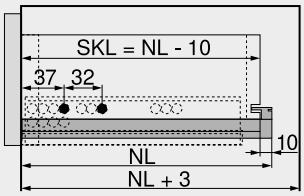

SKL	Długość szuflady
NL	Długość

Szuflada wewnętrzna

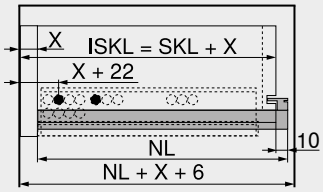

ISKL	Długość wewnętrzna szuflady
SKL	Długość szuflady
NL	Długość
X	Grubość frontu

Pozycja wkrętów – prowadnice korpusu

Prowadnica korpusu 760H – 40 kg

Długość NL (mm)

270

300–350

380–520

550, 600

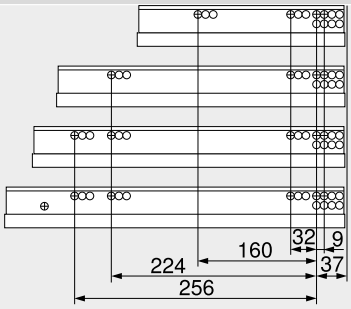

Prowadnica korpusu 766H – 60 kg

Długość NL (mm)

450

500–600

650–750

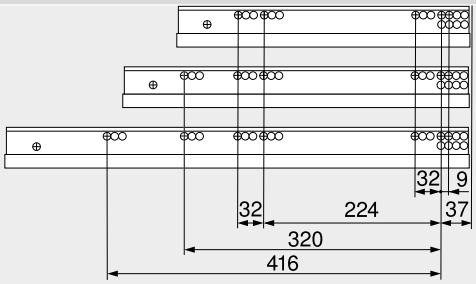

Obróbka szuflady

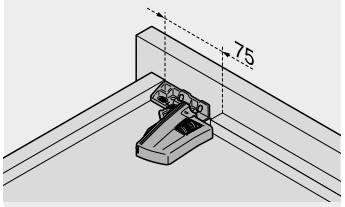

Stosować wzornik wiertarski T65.1000.02

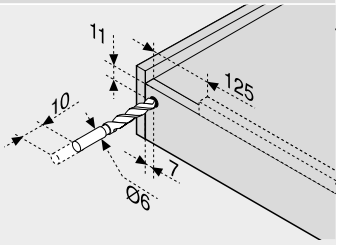

Zakres działania

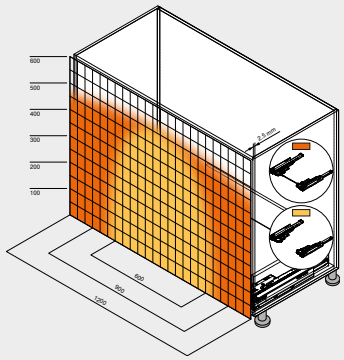

Przykład dla 760H, długość NL 500 mm, szuflada czterościenna, z lub bez synchronizacji

Strony ze wskazówkami

Przegląd – TIP-ON BLUMOTION do MOVENTO	453
Przegląd – MOVENTO	437
Przegląd – TIP-ON do MOVENTO	459
CABLOXX	586
Akcesoria	444
Montaż prowadnic	456
Przegląd – pomoce montażowe	595
Inne informacje techniczne	686

Montaż, demontaż i regulacja

Adres URL
www.blum.com/a460

▸ TIP-ON BLUMOTION do MOVENTO
▸▸ Montaż prowadnic

Prowadnica korpusu 760H – 40 kg

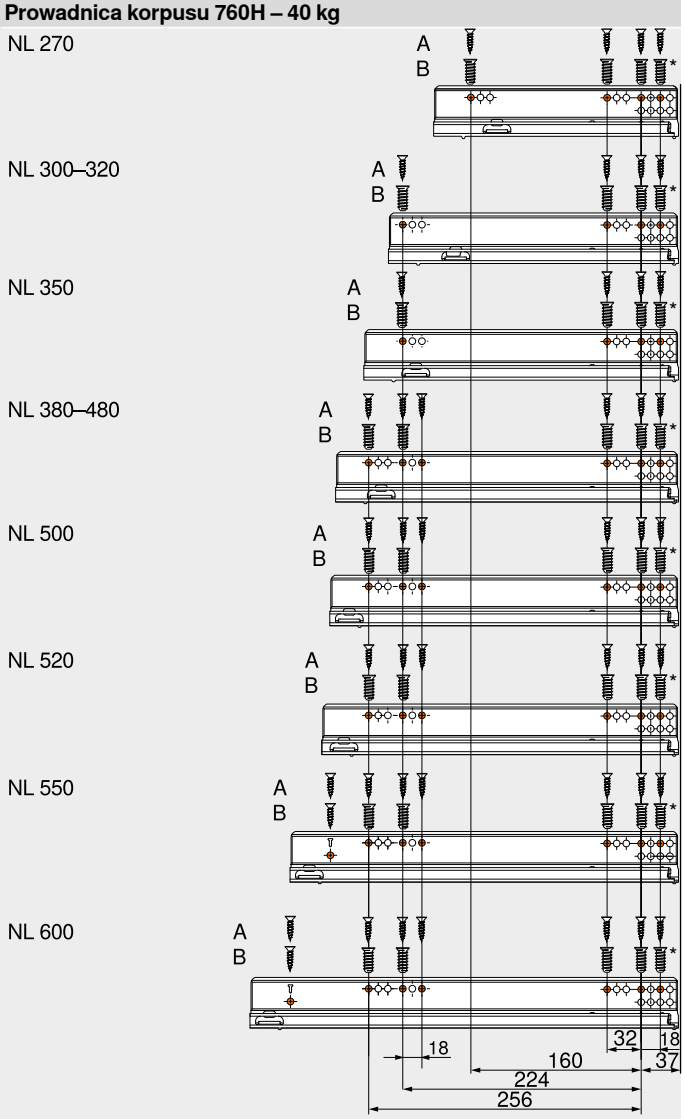

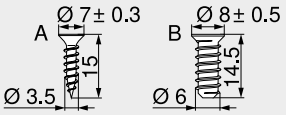

NL	Długość
A	Wkręty do płyty wiórowej Ø 3.5 x 15 mm, nr art. 609.1500
B	Wkręty EURO, nr art. 661.1450.HG
*	Można zastąpić wkrętem do płyty wiórowej Ø 3.5 x 15 mm

Tylna pozycja przykręcania zapewnia optymalną stabilność

Prowadnica korpusu 766H – 60 kg

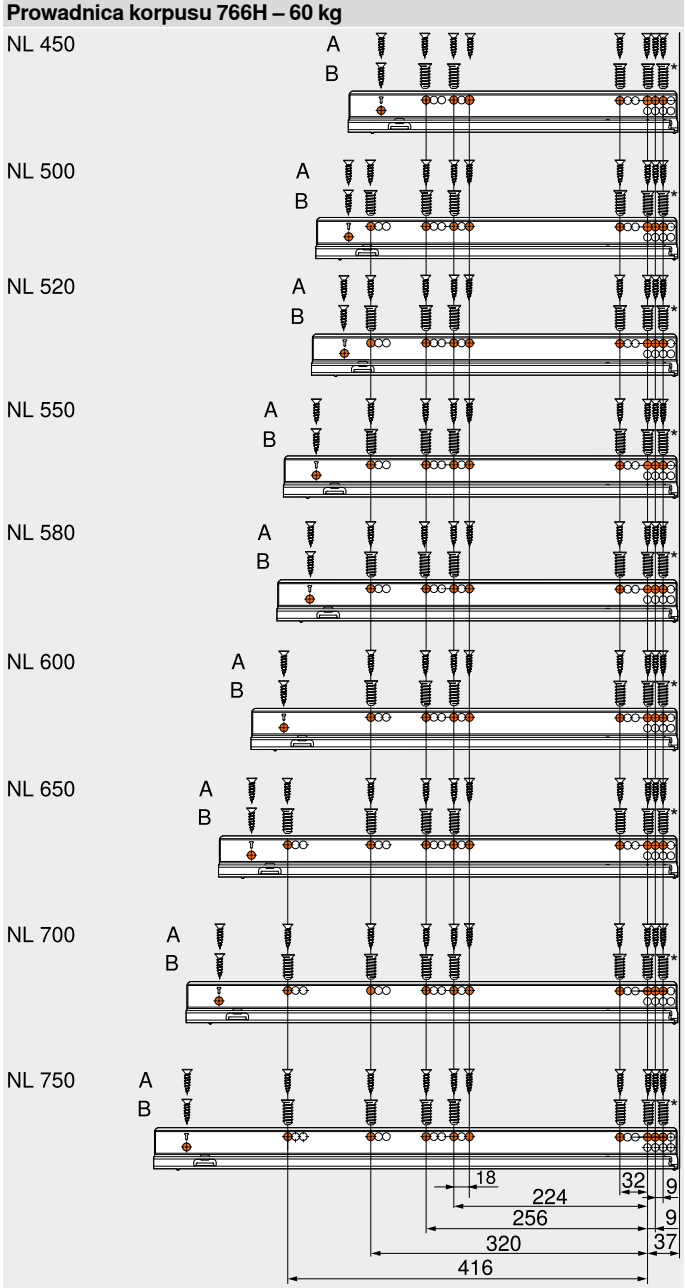

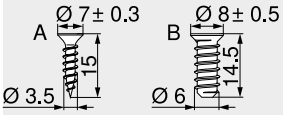

NL	Długość
A	Wkręty do płyty wiórowej Ø 3.5 x 15 mm, nr art. 609.1500
B	Wkręty EURO, nr art. 661.1450.HG
*	Można zastąpić wkrętem do płyty wiórowej Ø 3.5 x 15 mm

Tylna pozycja przykręcania zapewnia optymalną stabilność

Proste otwieranie poprzez naciśnięcie

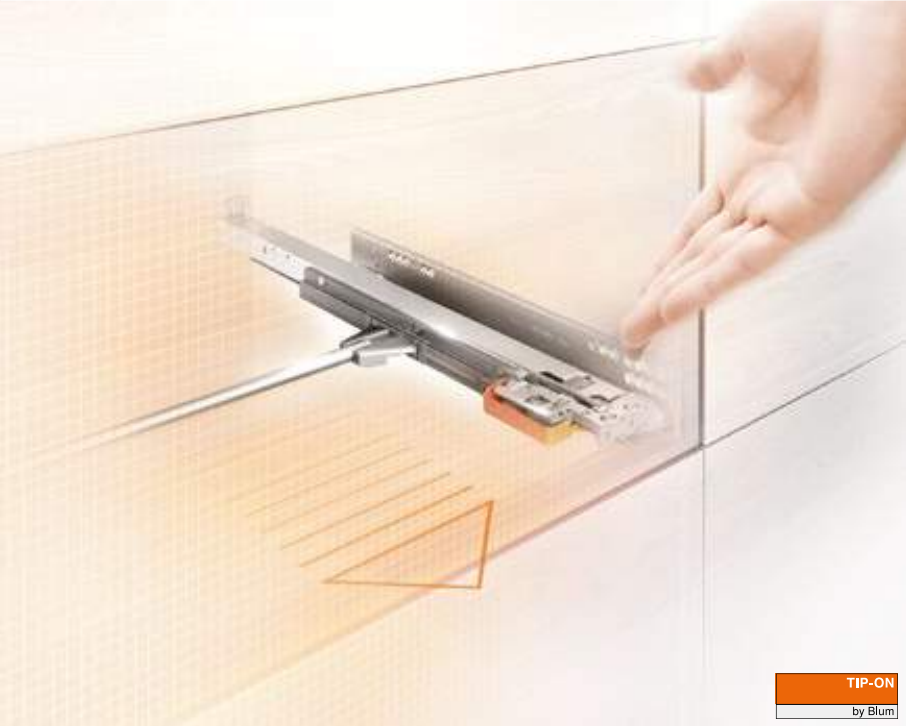

Niezawodne otwieranie mebli bez uchwytów

Fronty bez uchwytów odgrywają coraz większą rolę w nowoczesnym wzornictwie meblowym. TIP-ON do MOVENTO – mechaniczne wspomaganie otwierania Blum – pozwala otworzyć szufladę bez uchwytu przez delikatne naciśnięcie powierzchni frontu. By ją zamknąć wystarczy ją lekko docisnąć.

Różne możliwości zastosowania

Prowadnicę TIP-ON można zastosować do wszystkich powszechnych rozwiązań: od korpusu standardowego aż po rozwiązania specjalne jak np. szuflada zlewozmywakowa Blum.

Funkcja TIP-ON jest zintegrowana w prowadnicy. Prosty montaż i komfortowa obsługa

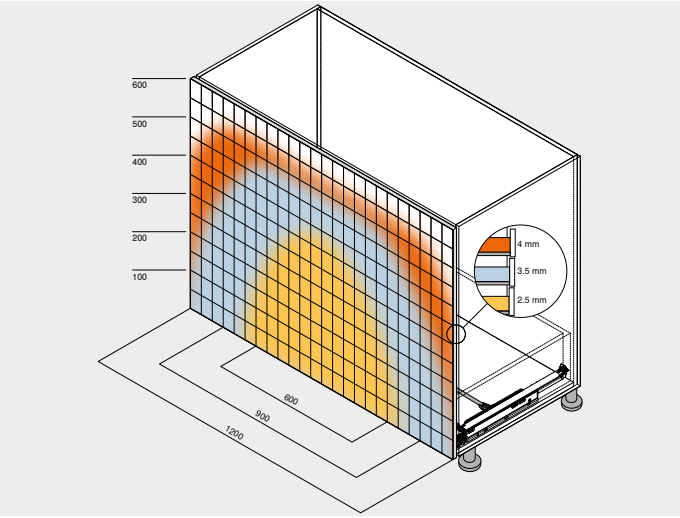

Optymalna synchronizacja gwarantuje niezawodne otwieranie i zamykanie, również w przypadku szerokich frontów

Systemy prowadnic

Rys.

Przegląd – systemy prowadnic	435
► MOVENTO	436
► TIP-ON BLUMOTION do MOVENTO	452
► SERVO-DRIVE do MOVENTO | TANDEM	490

Rozwiązanie	kg	Kod interne-towy	Strona
►► Technika mocowania na sprzęgło – pełny wysuw			
MOVENTO z TIP-ON – 760H | 766H	40, 60	DQCZTA	460

kg Obciążenie dynamiczne

►► Akcesoria

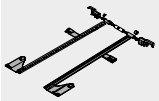
Rys.

Regulacja głębokości	444	Blokada wyjęcia	447
Zestaw stabilizacji bocznej	444	Wkręty	447
Reling podłużny z uchwytem ścianki tylnej	445	Wiertło samocentrujące	447
Zaczep tylny szuflady tackowej	445	Amortyzator	448
Narożnik szuflady tackowej	446	Wkrętak	448
Reling do narożnika szuflady tackowej	446		

►► Montaż prowadnic

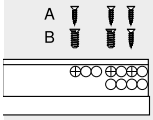

Rys.

Prowadnica korpusu 760H – 40 kg	462
Prowadnica korpusu 766H – 60 kg	462

►► Montaż, demontaż i regulacja

Rys.

Montaż, demontaż i regulacja

Adres URL
www.blum.com/a430

Piktogramy

Artykuł na zapytanie	Wymiar
Akcesoria	Montaż
Informacje ogólne	
Technika mocowania na sprzęgło	
Obciążenie dynamiczne (kg)	
Planowanie	

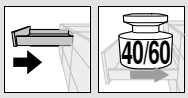

MOVENTO z TIP-ON – 760H | 766H

Kod internetowy
DQCZTA

- kryta prowadnica z pełnym wysuwem ze zintegrowanym **TIP-ON**, mechanicznym wspomaganiem otwierania
- zsynchronizowany delikatny ruch
- regulacja boczna, wysokości i nachylenia bez użycia narzędzi
- zintegrowana regulacja głębokości bez użycia narzędzi
- tolerancja wymiarów na szerokość i głębokość
- kompatybilny ze stabilizacją boczną do MOVENTO
- w opcji synchronizacja TIP-ON dla pewnego uruchamiania również w przypadku szerokich frontów

Wymiary zabudowy

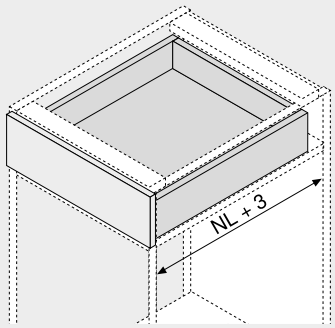

NL Długość

Informacje o zamawianiu

1 Prowadnica lewa/prawa

Długość NL (mm)	Obciążenie dynamiczne (kg) 40	60
250	760H2500T	
270	760H2700T	
300	760H3000T	
320	760H3200T	
350	760H3500T	
380	760H3800T	
400	760H4000T	
420	760H4200T	
450	760H4500T	766H4500T
480	760H4800T	
500	760H5000T	766H5000T
520	760H5200T	766H5200T
550	760H5500T	766H5500T
580		766H5800T
600	760H6000T	766H6000T
650		766H6500T
700		766H7000T
750		766H7500T

Droga wysuwu może się zmieniać ze względu na obciążenie lub regulację!

3 Sprzęgło lewe/prawe

Materiał	Kolor	Nr art.
Tworzywo/stal	Pomarańczowy	T51.7601

Zamawiać lewe/prawe

a Akcesoria

6b TIP-ON-synchronizacja, zębatka

Rozwiązanie	Kolor	Nr art.
Okrągły	RAL 7037 ciemnoszary	T57.7400.01

Elementy składowe:
- 1 x Sprzęgło
- 1 x Sprzęgło z systemem przeciw przeciążeniu
- 2 x Uchwyt

6c TIP-ON-reling synchronizacji

Rozwiązanie	Materiał	Nr art.
Okrągły	Aluminium	ZST.1160W

Do przycięcia

Wymiar Szerokość wewnętrzna korpusu LW – 249 mm

12 Zestaw stabilizacji bocznej

Długość NL (mm)	Materiał	Nr art.
Do 400	Tworzywo	ZS7M400MU
Do 600	Tworzywo	ZS7M600MU
Do 750	Tworzywo	ZS7M750MU

Odpowiedni do szerokości korpusu KB 1400 mm
Do przycięcia

Szuflada standardowa

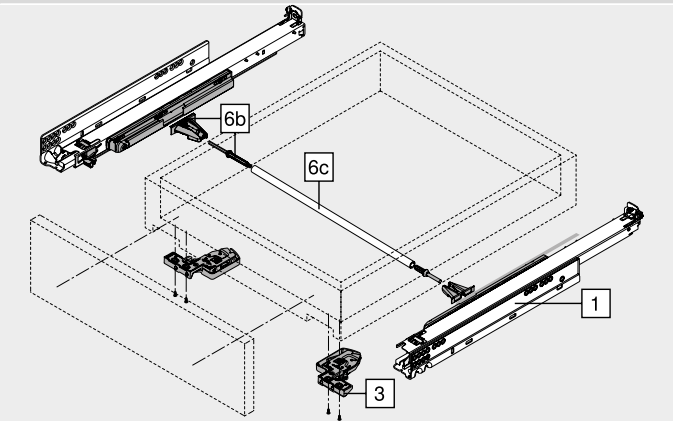

MOVENTO z TIP-ON – 760H | 766H

Kod internetowy
DQCZTA

Planowanie

Wymiary zabudowy

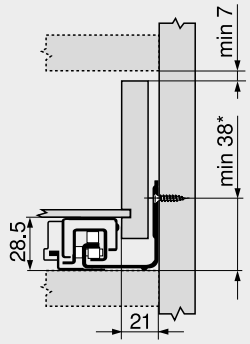

*	+1 mm podczas montażu prowadnicy do boku korpusu

Szuflada standardowa | wewnętrzna

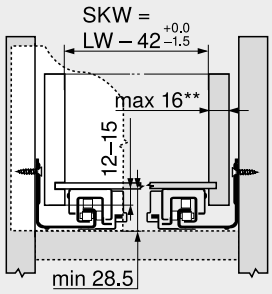

SKW	Szerokość wewnętrzna szuflady
LW	Szerokość wewnętrzna korpusu
**	Ograniczona regulacja boczna przy 16 mm grubości ścianki bocznej szuflady i jednoczesnym wyrównaniu tolerancji wewnętrznej szerokości szuflady SKW

Szuflada standardowa

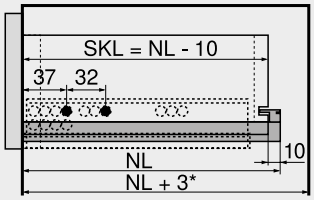

SKL	Długość szuflady
NL	Długość
*	Dodatkowo +12 mm ze stabilizacją boczną

Szuflada wewnętrzna

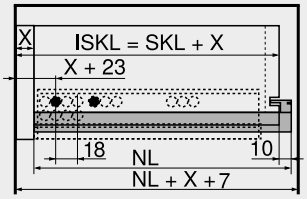

ISKL	Długość wewnętrzna szuflady
SKL	Długość szuflady
NL	Długość
X	Grubość frontu

Pozycja wkrętów – prowadnice korpusu

Prowadnica korpusu 760H – 40 kg

Długość NL (mm)

250, 270

300–350

380–520

550, 600

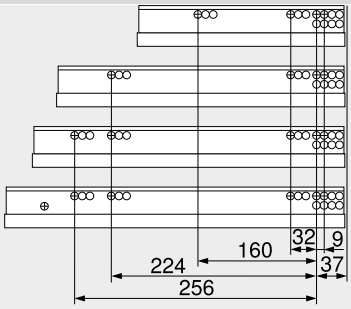

Prowadnica korpusu 766H – 60 kg

Długość NL (mm)

450

500–600

650–750

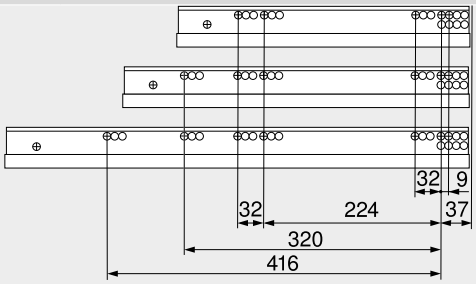

Obróbka szuflady

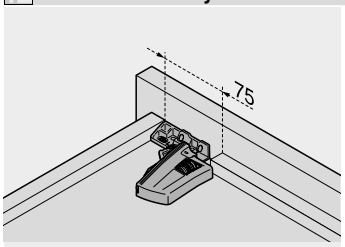

Stosować wzornik wiertarski T65.1000.02

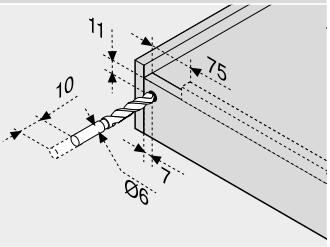

Zakres działania

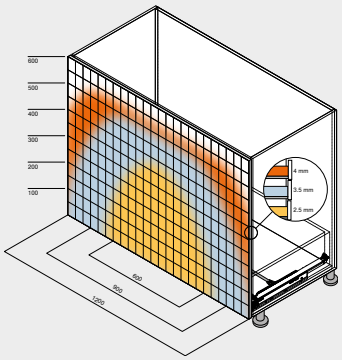

Przykład dla 760H, długość NL 500 mm, szuflada czterościenna, z lub bez synchronizacji

Strony ze wskazówkami

Przegląd – TIP-ON do MOVENTO	459
Przegląd – MOVENTO	437
Przegląd – TIP-ON BLUMOTION do MOVENTO	453
CABLOXX	586
Akcesoria	444
Montaż prowadnic	462
Przegląd – pomoce montażowe	595
Inne informacje techniczne	686

Montaż, demontaż i regulacja

Adres URL
www.blum.com/a430

Prowadnica korpusu 760H – 40 kg

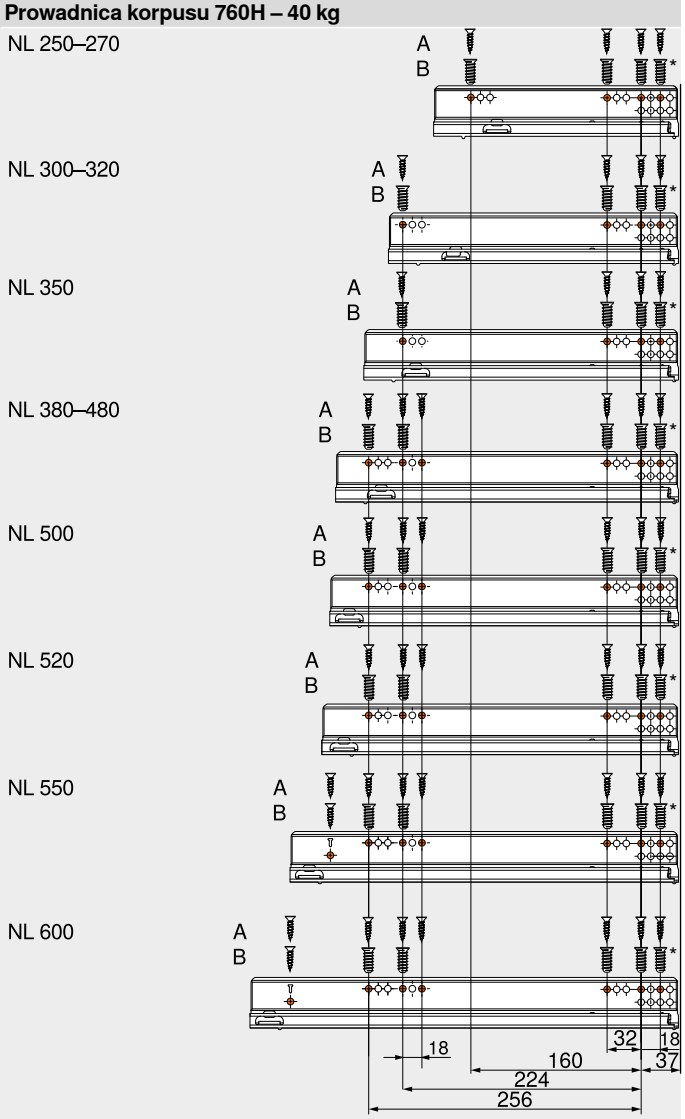

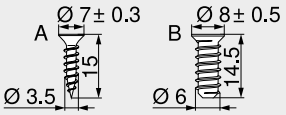

NL	Długość
A	Wkręty do płyty wiórowej Ø 3.5 x 15 mm, nr art. 609.1500
B	Wkręty EURO, nr art. 661.1450.HG
*	Można zastąpić wkrętem do płyty wiórowej Ø 3.5 x 15 mm

Tylna pozycja przykręcania zapewnia optymalną stabilność

Prowadnica korpusu 766H – 60 kg

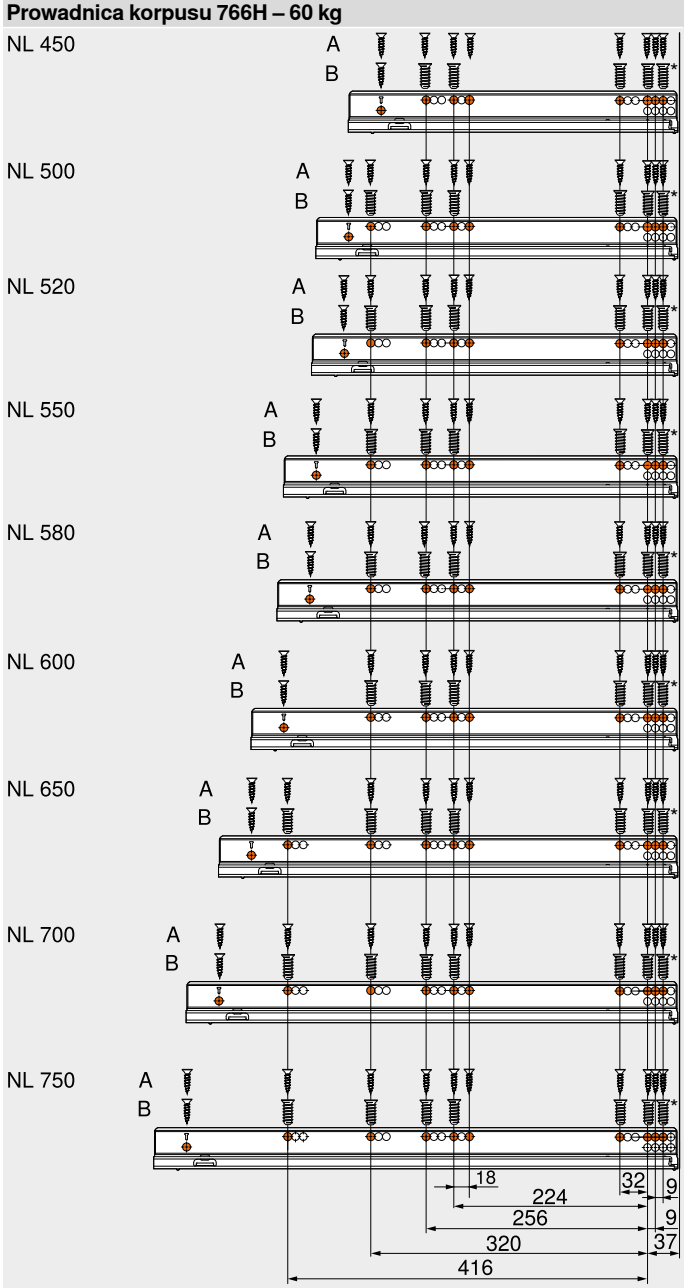

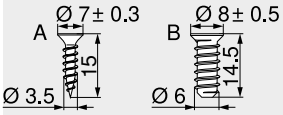

NL	Długość
A	Wkręty do płyty wiórowej Ø 3.5 x 15 mm, nr art. 609.1500
B	Wkręty EURO, nr art. 661.1450.HG
*	Można zastąpić wkrętem do płyty wiórowej Ø 3.5 x 15 mm

Tylna pozycja przykręcania zapewnia optymalną stabilność

Delikatny ruch. Praktyczny. Wszędzie.

Delikatny ruch szuflad z drewna w każdej części mieszkania. Umożliwia to system prowadnic TANDEM. Duża różnorodność programu TANDEM zapewnia właściwe rozwiązanie do każdego mebla.

Różnorodność
Szerokie spektrum długości, klasy obciążenia 30 i 50 kg oraz szuflady z pełnym i częściowym wysuwem. Ta różnorodność zapewnia dobre rozwiązanie dla każdego pomieszczenia

Delikatny ruch TANDEM
Delikatny ruch, wyhamowane przejścia prowadnicy i odporne na zużycie wałki z tworzywa. To jest jakość, która od lat przekonuje na całym świecie

Stabilność
Niskie wartości opadania umożliwiają konstruowanie szuflad nisko nad podłogą. Opcjonalna stabilizacja to równomierny ruch bardzo szerokich szuflad

Technika montażu na sprzęgło i bolce mocujące
Technika montażu na sprzęgło dba o proste wpinanie i wypinanie. Również technika mocowania na bolce sprawia, że montaż jest sprawny i prosty

Systemy prowadnic

Rys.

Przegląd – systemy prowadnic	435
► MOVENTO	436
► SERVO-DRIVE do MOVENTO | TANDEM	490
► STANDARD	524

►► Przegląd

Rys.

►► Przegląd – prowadnica	466

►► Akcesoria

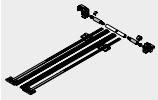
Rys.

Zestaw stabilizacji bocznej	484	Amortyzator	487
Reling podłużny z uchwytem ścianki tylnej	485	Wkrętak	487
Regulator frontu	485		
POSISTOP	486		
Wkręty	486		
Wiertło samocentrujące	486		

►► Montaż prowadnic

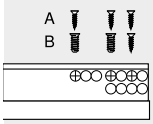

Rys.

Prowadnica korpusu 560H – 30 kg	488
Prowadnica korpusu 566H – 50 kg	489
Prowadnica korpusu 550H – 30 kg	489
Prowadnica korpusu 561H – 30 kg	488
Prowadnica korpusu 551H – 30 kg	489

►► Montaż, demontaż i regulacja

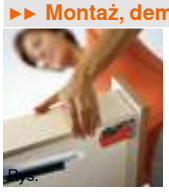
Rys.

Montaż, demontaż i regulacja

Adres URL
www.blum.com/a420

Piktogramy

	Artykuł na zapytanie		Planowanie
	Akcesoria		Wymiar
	Informacje ogólne		Montaż
	Technika mocowania na sprzęgło		
	Technika mocowania na bolce		
	Obciążenie dynamiczne (kg)		

▸ TANDEM
▸▸ Przegląd – prowadnica

Rozwiązanie	BLUMOTION by Blum	SERVO-DRIVE by Blum	TIP-ON BLUMOTION by Blum	TIP-ON by Blum	kg	Kod interne-towy	Strona
▸▸ Technika mocowania na sprzęgło – pełny wysuw							
TANDEM plus BLUMOTION – 560H | 566H	●	○	–	–	30 50	DQD1XA	468
TANDEM plus – 560H | 566H	–	–	–	○	30 50	DQD2MM	470
▸▸ Technika mocowania na sprzęgło – częściowy wysuw							
TANDEM BLUMOTION – 550H	●	○	–	–	30	DQD3BY	472
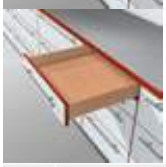 TANDEM – 550H	–	–	–	○	30	DQD41A	474

kg Obciążenie dynamiczne ● Zintegrowany ○ W opcji – Niemożliwy

Rozwiązanie	BLUMOTION by Blum	SERVO-DRIVE by Blum	TIP-ON BLUMOTION by Blum	TIP-ON by Blum	kg	Kod interne-towy	Strona
▸▸ Technika mocowania na bolce – pełny wysuw							
TANDEM plus BLUMOTION – 561H	●	○	–	–	30	DQD4QM	476
TANDEM plus – 561H	–	–	–	○	30	DQD5FY	478
▸▸ Technika mocowania na bolce – częściowy wysuw							
TANDEM BLUMOTION – 551H	●	○	–	–	30	DQD65A	480
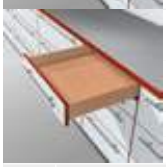 TANDEM – 551H	–	–	–	○	30	DQD6UM	482

kg Obciążenie dynamiczne ● Zintegrowany ○ W opcji – Niemożliwy

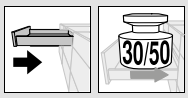

TANDEM plus BLUMOTION – 560H | 566H

Kod internetowy
DQD1XA

- kryta prowadnica TANDEM-pełny wysuw ze zintegrowanym **BLUMOTION**, który zapewnia ciche i delikatne zamykanie
- odpowiednia do zastosowania SERVO-DRIVE, elektrycznego wspomagania otwierania
- regulacja wysokości bez użycia narzędzi, zintegrowana w sprzęgle
- zintegrowana regulacja nachylenia frontu
- tolerancja wymiarów na szerokość i głębokość
- TANDEM inside – płynny ruch przez cały okres użytkowania mebla

Wymiary zabudowy

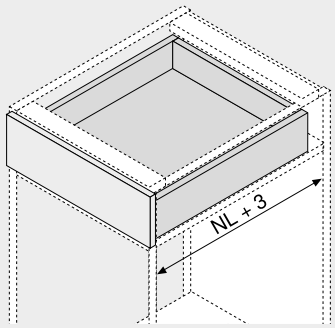

NL Długość

Informacje o zamawianiu

1 Prowadnica lewa/prawa

Długość NL (mm)	Obciążenie dynamiczne (kg) 30	50
250	560H2500B	
270	560H2700B	
300	560H3000B	
320	560H3200B	
350	560H3500B	
380	560H3800B	
400	560H4000B	
420	560H4200B	
450	560H4500B	566H4500B01
480	560H4800B	
500	560H5000B	566H5000B01
520	560H5200B	566H5200B01
550	560H5500B	566H5500B01
580		566H5800B01
600	560H6000B	566H6000B01
650		566H6500B01
700		566H7000B01
750		566H7500B01

3 Sprzęgło lewe/prawe

Materiał	Kolor	Nr art.
Tworzywo/cynk	Pomarańczowy	T51.1700.04

Zamawiać lewe/prawe

a Akcesoria

4 Regulator frontu

Materiał	Kolor	Nr art.
Tworzywo	Transparentny	295.1000

5 POSISTOP

Materiał	Kolor	Nr art.
Tworzywo	RAL 7037 ciemnoszary	298.5500

Zderzak głębokości

12 Stabilizacja boczna do pełnego wysuwu-zestaw

Długość NL (mm)	Nr art.
Do 410	ZST.410TV
Do 600	ZST.600TV
Do 750	ZST.750TV

Do przycięcia
Odpowiedni do szerokości korpusu KB 1400 mm

Szuflada standardowa

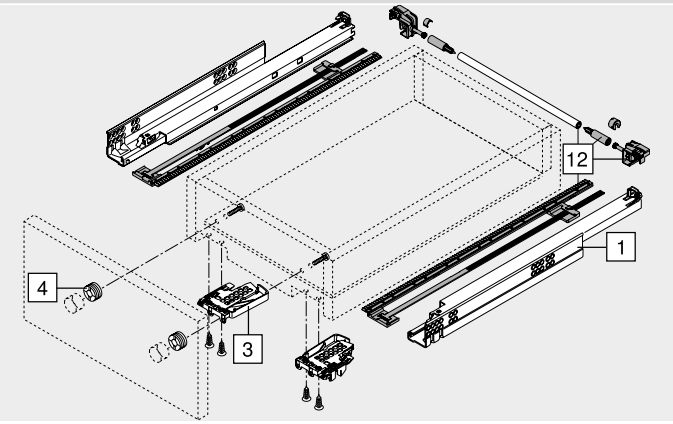

Szuflada wewnętrzna

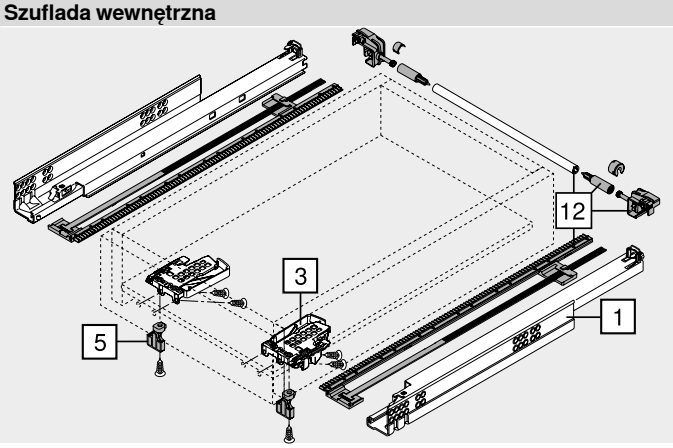

TANDEM plus BLUMOTION – 560H | 566H

Kod internetowy
DQD1XA

Planowanie

Wymiary zabudowy

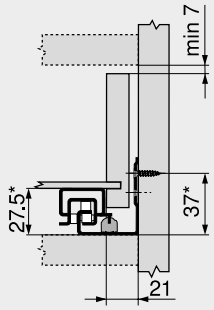

*	+3 mm ze stabilizacją boczną

Szuflada standardowa | wewnętrzna

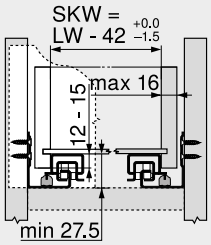

SKW	Szerokość wewnętrzna szuflady
LW	Szerokość wewnętrzna korpusu

Szuflada standardowa

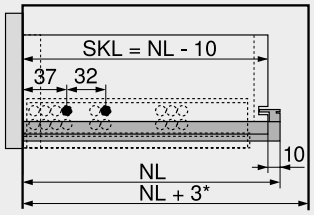

SKL	Długość szuflady
NL	Długość
*	Dodatkowo +12 mm ze stabilizacją boczną

Szuflada wewnętrzna

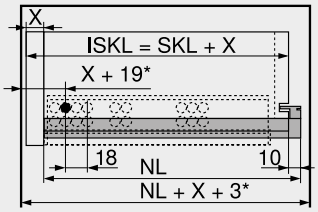

ISKL	Długość wewnętrzna szuflady
SKL	Długość szuflady
NL	Długość
X	Grubość frontu
*	Dodatkowo +2 mm z POSISTOP

Pozycja wkrętów – prowadnice korpusu

Długość NL (mm)

250, 270
300, 320
350, 380
400, 420
450, 480
500–550
580, 600
650–750

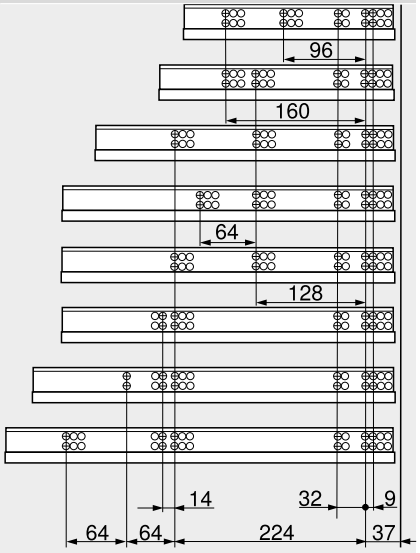

Obróbka szuflady

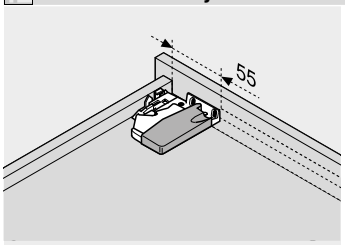

Stosować wzornik wiertarski T65.1000.02

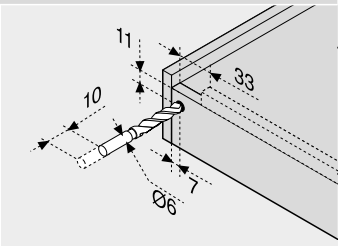

Stosować wzornik wiertarski T65.1000.02

Strony ze wskazówkami

Przegląd – TANDEM	465
Przegląd – SERVO-DRIVE do MOVENTO | TANDEM	491
CABLOXX	586
Akcesoria	484
Montaż prowadnic	488
Przegląd – pomoce montażowe	595
Inne informacje techniczne	686

Montaż, demontaż i regulacja

Adres URL
www.blum.com/a420

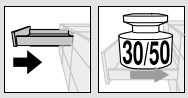

TANDEM plus – 560H | 566H

Kod internetowy
DQD2MM

- kryta prowadnica TANDEM-pełny wysuw ze zintegrowanym **BLUMATIC**-technika samodomykania
- prowadnica odpowiednia do zastosowania TIP-ON, mechanicznego wspomagania otwierania
- regulacja wysokości bez użycia narzędzi, zintegrowana w sprzęgle
- zintegrowana regulacja nachylenia frontu
- tolerancja wymiarów na szerokość i głębokość
- w opcji synchronizacja TIP-ON dla pewnego uruchamiania również w przypadku szerokich frontów
- TANDEM inside – płynny ruch przez cały okres użytkowania mebla

Wymiary zabudowy

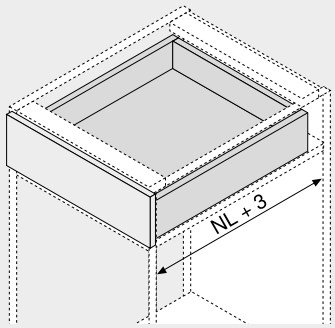

NL Długość

Informacje o zamawianiu

1 Prowadnica lewa/prawa

Długość NL (mm)	Obciążenie dynamiczne (kg) 30	50
250	560H2500C	
270	560H2700C	
300	560H3000C	
320	560H3200C	
350	560H3500C	
380	560H3800C	
400	560H4000C	
420	560H4200C	
450	560H4500C	566H4500C01
480	560H4800C	
500	560H5000C	566H5000C01
520	560H5200C	566H5200C01
550	560H5500C	566H5500C01
580		566H5800C01
600	560H6000C	566H6000C01
650		566H6500C01
700		566H7000C01
750		566H7500C01

Droga wysuwu może się zmieniać ze względu na obciążenie lub regulację!

3 Sprzęgło lewe/prawe

Materiał	Kolor	Nr art.
Tworzywo/cynk	Pomarańczowy	T51.1700.04

Zamawiać lewe/prawe

a Akcesoria

4 Regulator frontu

Materiał	Kolor	Nr art.
Tworzywo	Transparentny	295.1000

6a TIP-ON lewy/prawy

Obciążenie dynamiczne (kg)	Nr art.
30	T55.7150S
50	T55.9150S

Przeznaczony tylko do TANDEM plus

6b TIP-ON-synchronizacja, zębatka

Rozwiązanie	Kolor	Nr art.
Przekrój półokrągły	RAL 7037 ciemnoszary	T55.000R

6c TIP-ON-reling synchronizacji

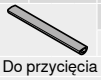

Szerokość korpusu KB (mm)	Rozwiązanie	Nr art.
Do 1200	Przekrój półokrągły	T55.889W

Do przycięcia
Od szerokości korpusu KB 600 mm
Wymiar Szerokość wewnętrzna korpusu LW – 277 mm

Szuflada standardowa

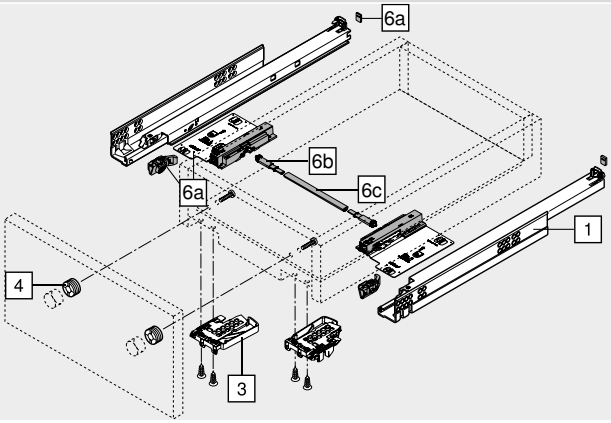

Alternatywa dla 6b, 6c

6d Synchronizacja TIP-ON zestaw zębatek i reling

Szerokość korpusu KB (mm)	Rozwiązanie	Nr art.
Do 1400	Okrągły	T55.1089ZR

Do przycięcia
Wymiar Szerokość wewnętrzna korpusu LW – 277 mm

TANDEM plus – 560H | 566H

Kod internetowy
DQD2MM

Planowanie

Wymiary zabudowy

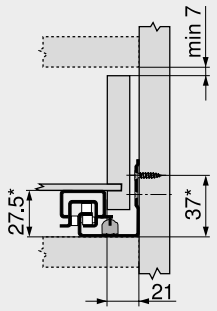

*	+1 mm z TIP-ON

Szuflada standardowa | wewnętrzna

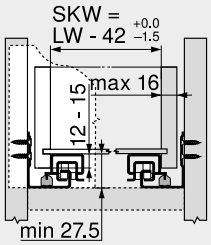

SKW	Szerokość wewnętrzna szuflady
LW	Szerokość wewnętrzna korpusu

Szuflada standardowa

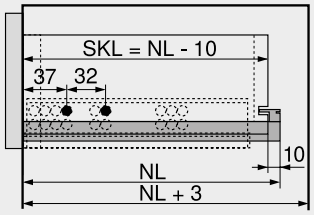

SKL	Długość szuflady
NL	Długość

Szuflada wewnętrzna

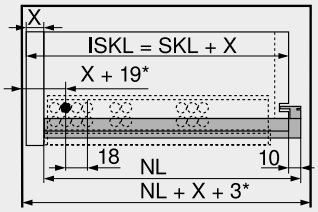

ISKL	Długość wewnętrzna szuflady
SKL	Długość szuflady
NL	Długość
X	Grubość frontu
*	Dodatkowo +4 mm z TIP-ON

Pozycja wkrętów – prowadnice korpusu

Długość NL (mm)

250, 270
300–380
400, 420
450, 480
500–550
580, 600
650–750

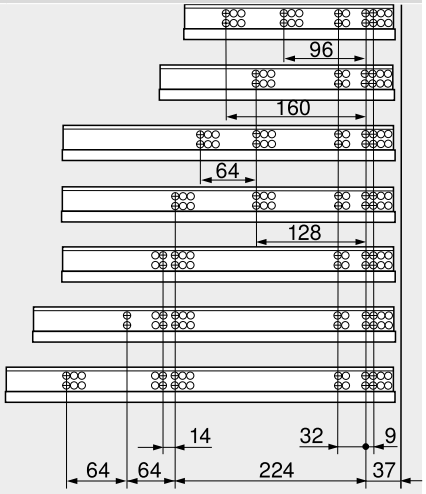

Obróbka szuflady

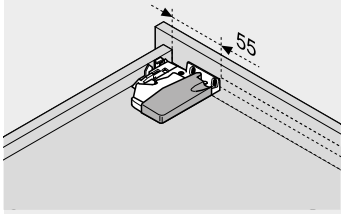

Stosować wzornik wiertarski T65.1000.02

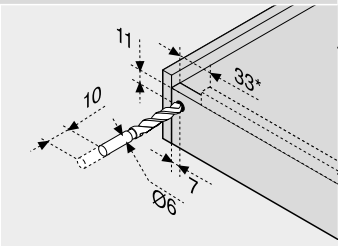

*	85 mm z TIP-ON

Stosować wzornik wiertarski T65.1000.02

Zakres działania

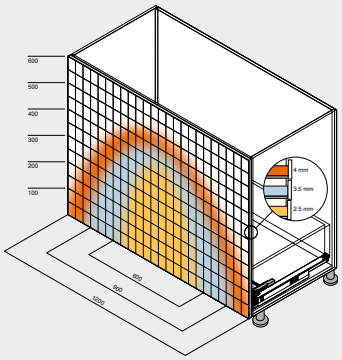

Przykład dla 560H, długość NL 500 mm, szuflada czterostronna, z synchronizacją

Strony ze wskazówkami

Przegląd – TANDEM	465
CABLOXX	586
Akcesoria	484
Montaż prowadnic	488
Przegląd – pomoce montażowe	595
Inne informacje techniczne	686

Montaż, demontaż i regulacja

Adres URL
www.blum.com/a420

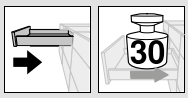

TANDEM BLUMOTION – 550H

Kod internetowy
DQD3BY

- kryta prowadnica TANDEM z częściowym wysuwem, miękkim domykiem i zintegrowanym BLUMOTION, który zapewnia ciche i delikatne zamykanie
- odpowiednia do zastosowania SERVO-DRIVE, elektrycznego wspomagania otwierania
- regulacja wysokości bez użycia narzędzi, zintegrowana w sprzęgle
- tolerancja wymiarów na szerokość i głębokość
- TANDEM inside – płynny ruch przez cały okres użytkowania mebla

Wymiary zabudowy

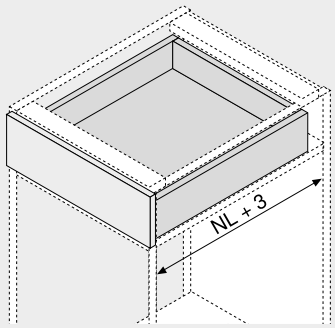

NL Długość

Informacje o zamawianiu

1 Prowadnica lewa/prawa

Długość NL (mm)	Obciążenie dynamiczne (kg) 30		
270	550H2700B		
300	550H3000B		
350	550H3500B		
400	550H4000B		
450	550H4500B		
500	550H5000B		
550	550H5500B		
600	550H6000B		
650	550H6500B		

3 Sprzęgło lewe/prawe

Materiał	Kolor	Nr art.
Tworzywo/cynk	Pomarańczowy	T51.1700.04

Zamawiać lewe/prawe

a Akcesoria

4 Regulator frontu

Materiał	Kolor	Nr art.
Tworzywo	Transparentny	295.1000

5 POSISTOP

Materiał	Kolor	Nr art.
Tworzywo	RAL 7037 ciemnoszary	298.5500

Zderzak głębokości

12 Stabilizacja boczna do częściowego wysuwu-zestaw

Długość NL (mm)	Nr art.
Do 400	ZST.410TT
Do 650	ZST.650TT

Do przycięcia
Odpowiedni do szerokości korpusu KB 1400 mm

Szuflada standardowa

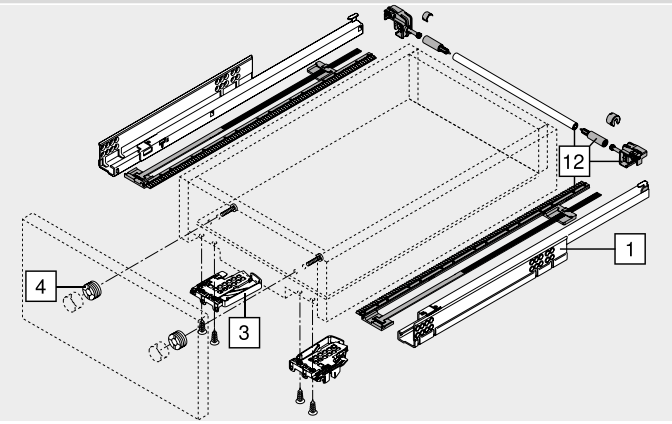

Szuflada wewnętrzna

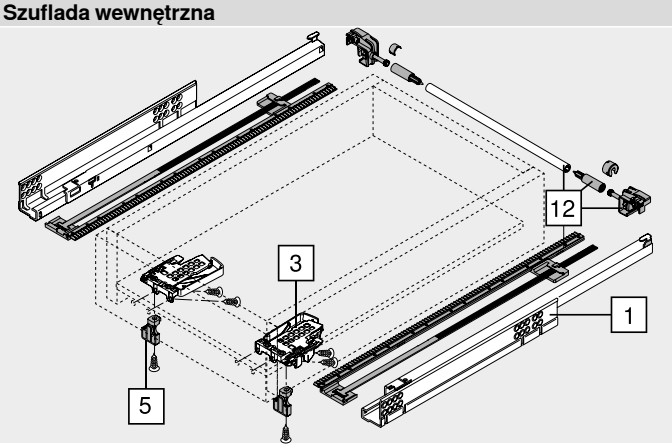

TANDEM BLUMOTION – 550H

Kod internetowy
DQD3BY

Planowanie

Wymiary zabudowy

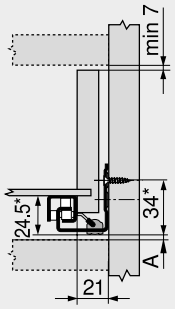

A	3 mm odstęp do wymiany na pełny wysuw
*	+3 mm ze stabilizacją boczną

Szuflada standardowa | wewnętrzna

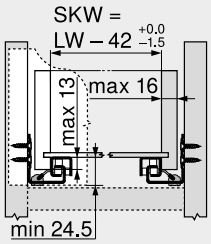

SKW	Szerokość wewnętrzna szuflady
LW	Szerokość wewnętrzna korpusu

Szuflada standardowa

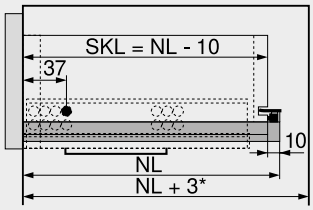

SKL	Długość szuflady
NL	Długość
*	Dodatkowo +12 mm ze stabilizacją boczną

Szuflada wewnętrzna

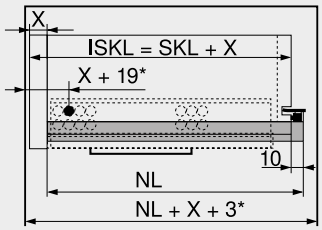

ISKL	Długość wewnętrzna szuflady
SKL	Długość szuflady
NL	Długość
X	Grubość frontu
*	Dodatkowo +2 mm z POSISTOP

Pozycja wkrętów – prowadnice korpusu

Długość NL (mm)

270
300–450
500, 550
600
650

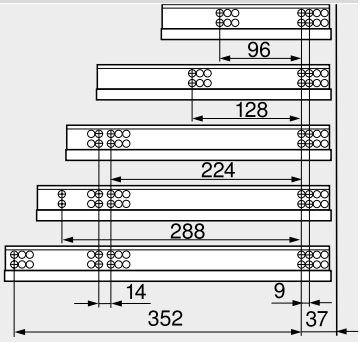

Obróbka szuflady

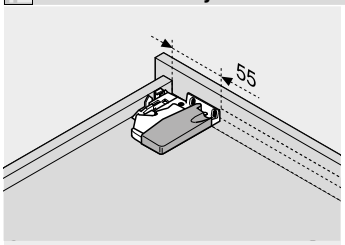

Stosować wzornik wiertarski T65.1000.02

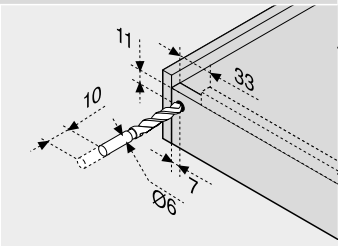

Stosować wzornik wiertarski T65.1000.02

Strony ze wskazówkami

Przegląd – TANDEM	465
Przegląd – SERVO-DRIVE do MOVENTO | TANDEM	491
CABLOXX	586
Akcesoria	484
Montaż prowadnic	488
Przegląd – pomoce montażowe	595
Inne informacje techniczne	686

Montaż, demontaż i regulacja

Adres URL
www.blum.com/a420

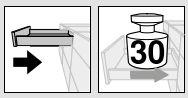

TANDEM – 550H

Kod internetowy
DQD41A

- kryta prowadnica TANDEM z częściowym wysuwem, miękkim domykiem i zintegrowaną techniką samodomykania **BLUMATIC**
- prowadnica odpowiednia do zastosowania TIP-ON, mechanicznego wspomagania otwierania
- regulacja wysokości bez użycia narzędzi, zintegrowana w sprzęgle
- tolerancja wymiarów na szerokość i głębokość
- w opcji synchronizacja TIP-ON dla pewnego uruchamiania również w przypadku szerokich frontów
- TANDEM inside – płynny ruch przez cały okres użytkowania mebla

Wymiary zabudowy

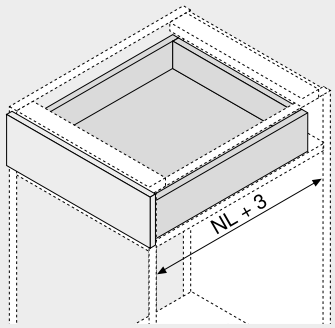

NL Długość

Informacje o zamawianiu

1 Prowadnica lewa/prawa

Długość NL (mm)	Obciążenie dynamiczne (kg) 30
270	550H2700.03
300	550H3000.03
350	550H3500.03
400	550H4000.03
450	550H4500.03
500	550H5000.03
550	550H5500.03
600	550H6000.03
650	550H6500.03

Droga wysuwu może się zmieniać ze względu na obciążenie lub regulację!

3 Sprzęgło lewe/prawe

Materiał	Kolor	Nr art.
Tworzywo/cynk	Pomarańczowy	T51.1700.04

Zamawiać lewe/prawe

a Akcesoria

4 Regulator frontu

Materiał	Kolor	Nr art.
Tworzywo	Transparentny	295.1000

6a TIP-ON lewy/prawy

Obciążenie dynamiczne (kg)	Nr art.
30	T55.1150S

Przeznaczony tylko do TANDEM

6b TIP-ON-synchronizacja, zębatka

Rozwiązanie	Kolor	Nr art.
Przekrój półokrągły	RAL 7037 ciemnoszary	T55.000R

6c TIP-ON-reling synchronizacji

Szerokość korpusu KB (mm)	Rozwiązanie	Nr art.
Do 1200	Przekrój półokrągły	T55.889W

Do przycięcia
Od szerokości korpusu KB 600 mm
Wymiar Szerokość wewnętrzna korpusu LW – 277 mm

Szuflada standardowa

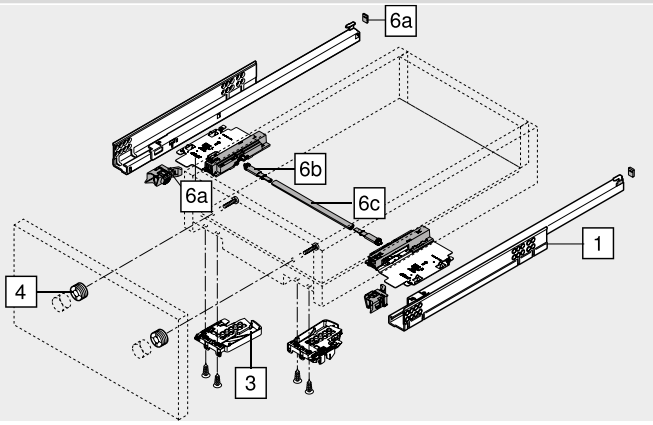

TANDEM – 550H

Kod internetowy
DQD41A

Planowanie

Wymiary zabudowy

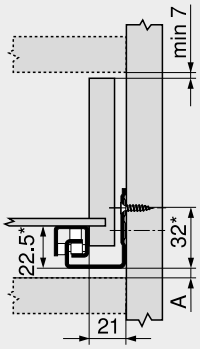

A	5 mm odstęp do wymiany na pełny wysuw
*	+1 mm z TIP-ON

Szuflada standardowa | wewnętrzna

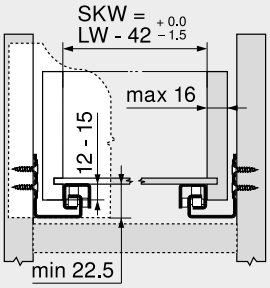

SKW	Szerokość wewnętrzna szuflady
LW	Szerokość wewnętrzna korpusu

Szuflada standardowa

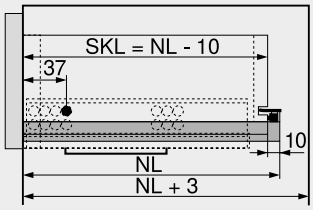

SKL	Długość szuflady
NL	Długość

Szuflada wewnętrzna

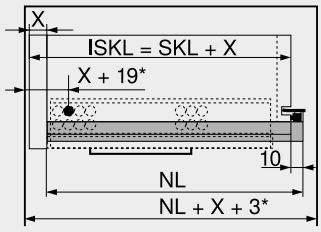

ISKL	Długość wewnętrzna szuflady
SKL	Długość szuflady
NL	Długość
X	Grubość frontu
*	Dodatkowo +4 mm z TIP-ON

Pozycja wkrętów – prowadnice korpusu

Długość NL (mm)

270
300–450
500, 550
600
650

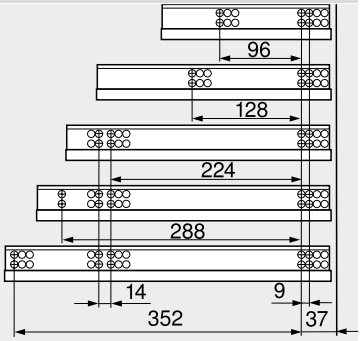

Obróbka szuflady

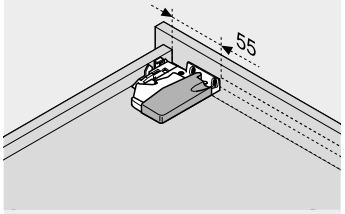

Stosować wzornik wiertarski T65.1000.02

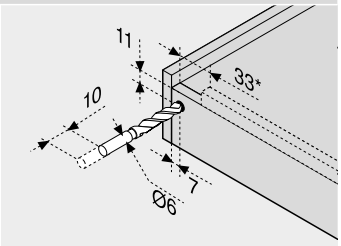

*	85 mm z TIP-ON

Stosować wzornik wiertarski T65.1000.02

Zakres działania

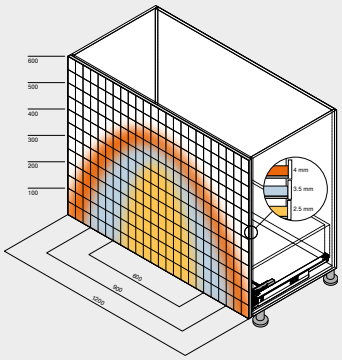

Przykład dla 560H, długość NL 500 mm, szuflada czterostronna, z synchronizacją

Strony ze wskazówkami

Przegląd – TANDEM	465
Akcesoria	484
Montaż prowadnic	488
CABLOXX	586
Przegląd – pomoce montażowe	595
Inne informacje techniczne	686

Montaż, demontaż i regulacja

Adres URL
www.blum.com/a420

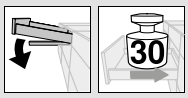

TANDEM plus BLUMOTION – 561H

Kod internetowy
DQD4QM

- kryta prowadnica TANDEM-pełny wysuw ze zintegrowanym **BLUMOTION**, który zapewnia ciche i delikatne zamykanie
- odpowiednia do zastosowania SERVO-DRIVE, elektrycznego wspomagania otwierania
- bolec mocujący i regulacja wysokości zintegrowana z prowadnicą
- zintegrowana regulacja nachylenia frontu
- TANDEM inside – płynny ruch przez cały okres użytkowania mebla

Wymiary zabudowy

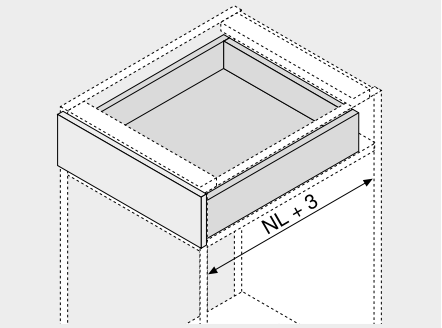

NL Długość

Informacje o zamawianiu

1	Prowadnica lewa/prawa		
Długość NL (mm)	Obciążenie dynamiczne (kg) 30		
260	561H2601B		
285	561H2851B		
310	561H3101B		
335	561H3351B		
360	561H3601B		
385	561H3851B		
410	561H4101B		
435	561H4351B		
460	561H4601B		
485	561H4851B		
510	561H5101B		
535	561H5351B		
560	561H5601B		

a Akcesoria

4	Regulator frontu		
	Materiał	Kolor	Nr art.
	Tworzywo	Transparentny	295.1000

5	POSISTOP		
	Materiał	Kolor	Nr art.
	Tworzywo	RAL 7037 ciemnoszary	298.5500

Zderzak głębokości

12	Stabilizacja boczna do pełnego wysuwu-zestaw	
	Długość NL (mm)	Nr art.
	Do 410	ZST.410TV
	Do 600	ZST.600TV

Do przycięcia
Odpowiedni do szerokości korpusu KB 1400 mm

Szuflada standardowa

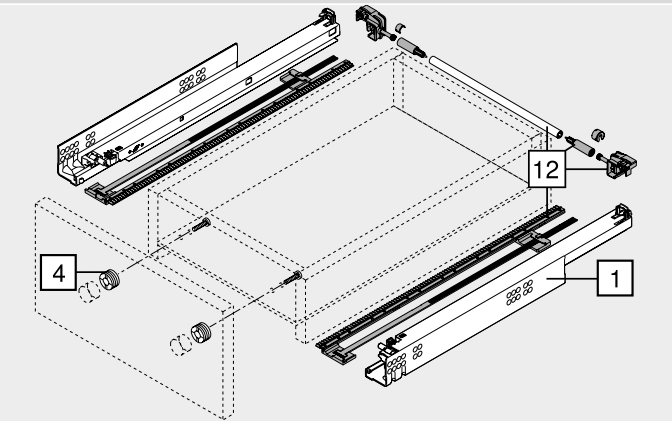

Szuflada wewnętrzna

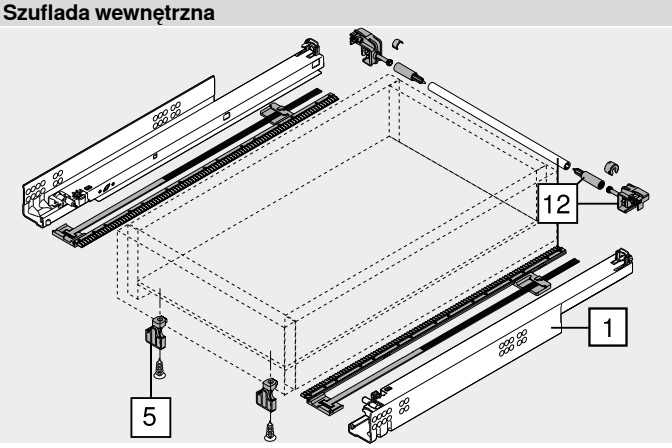

TANDEM plus BLUMOTION – 561H

Kod internetowy
DQD4QM

Planowanie

Wymiary zabudowy

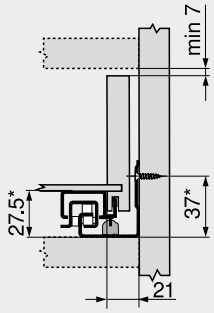

*	+3 mm ze stabilizacją boczną

Szuflada standardowa | wewnętrzna

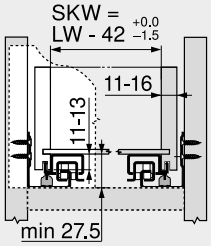

SKW	Szerokość wewnętrzna szuflady
LW	Szerokość wewnętrzna korpusu

Szuflada standardowa

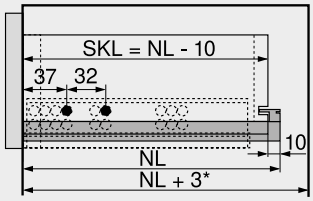

SKL	Długość szuflady
NL	Długość
*	Dodatkowo +12 mm ze stabilizacją boczną

Szuflada wewnętrzna

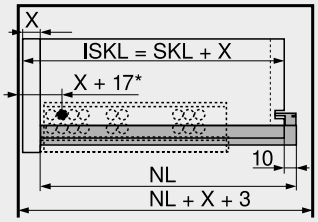

ISKL	Długość wewnętrzna szuflady
SKL	Długość szuflady
NL	Długość
X	Grubość frontu
*	Dodatkowo +2 mm z POSISTOP

Pozycja wkrętów – prowadnice korpusu

Długość NL (mm)

260
285
310, 335
360, 385
410
435–485
510, 535
560

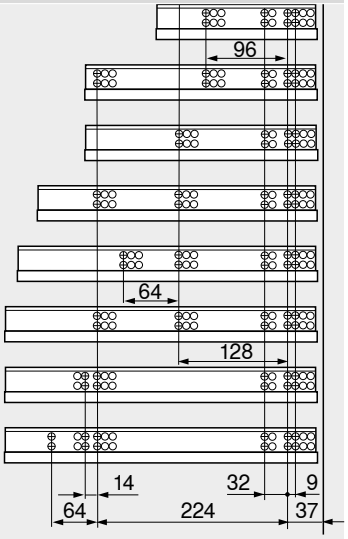

Obróbka szuflady

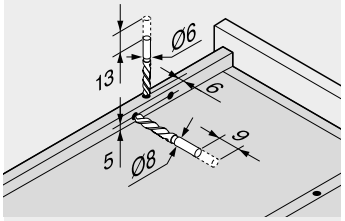

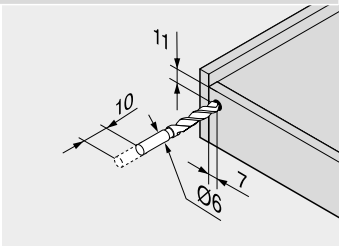

Stosować wzornik wiertarski T65.1000.02

Obróbka szuflady

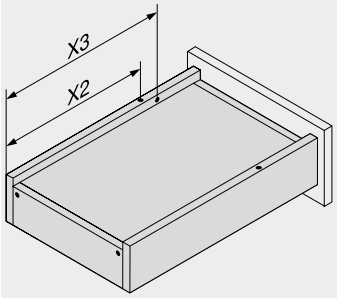

Długość	Bolce mocujące	Blokada wyjęcia
NL (mm)	X2 (mm)	X3 (mm)
260	205	185
285	220	200
310	230	242
335	245	257
360	275	287
385	285	297
410	300	344
435	310	354
460	335	379
485	350	394
510	360	436
535	375	451
560	405	481

Strony ze wskazówkami

Przegląd – TANDEM	465
Przegląd – SERVO-DRIVE do MOVENTO | TANDEM	491
CABLOXX	586
Akcesoria	484
Montaż prowadnic	488
Przegląd – pomoce montażowe	595
Inne informacje techniczne	686

Montaż, demontaż i regulacja

Adres URL
www.blum.com/a420

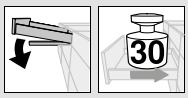

TANDEM plus – 561H

Kod internetowy
DQD5FY

- kryta prowadnica TANDEM-pełny wysuw ze zintegrowanym **BLUMATIC**-technika samodomykania
- prowadnica odpowiednia do zastosowania TIP-ON, mechanicznego wspomagania otwierania
- bolec mocujący i regulacja wysokości zintegrowana z prowadnicą
- zintegrowana regulacja nachylenia frontu
- w opcji synchronizacja TIP-ON dla pewnego uruchamiania również w przypadku szerokich frontów
- TANDEM inside – płynny ruch przez cały okres użytkowania mebla

Wymiary zabudowy

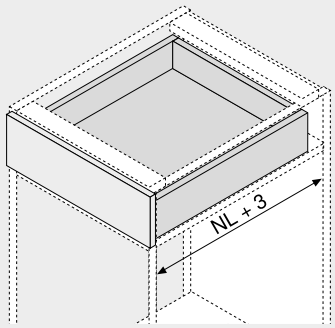

NL Długość

Informacje o zamawianiu

1	Prowadnica lewa/prawa		
Długość NL (mm)	Obciążenie dynamiczne (kg) 30		
260	561H2601C		
285	561H2851C		
310	561H3101C		
335	561H3351C		
360	561H3601C		
385	561H3851C		
410	561H4101C		
435	561H4351C		
460	561H4601C		
485	561H4851C		
510	561H5101C		
535	561H5351C		
560	561H5601C		

Droga wysuwu może się zmieniać ze względu na obciążenie lub regulację!

Szuflada standardowa

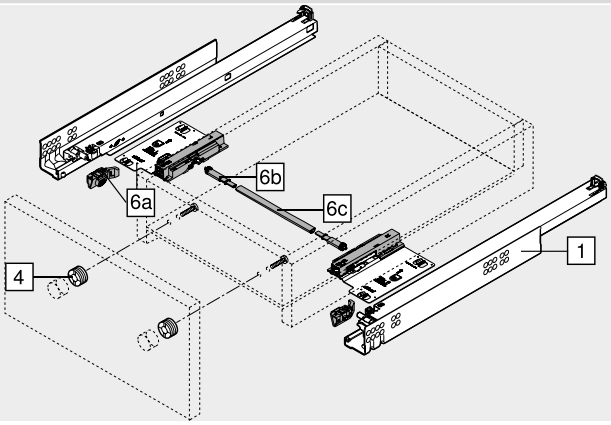

a Akcesoria

4	Regulator frontu		
	Materiał	Kolor	Nr art.
	Tworzywo	Transparentny	295.1000

6a	TIP-ON lewy/prawy (w opcji)	
	Obciążenie dynamiczne (kg)	Nr art.
	30	T55.7150S

Przeznaczony tylko do TANDEM plus

6b	TIP-ON-synchronizacja, zębatka		
	Rozwiązanie	Kolor	Nr art.
	Przekrój półokrągły	RAL 7037 ciemnoszary	T55.000R

6c	TIP-ON-reling synchronizacji		
	Szerokość korpusu KB (mm)	Rozwiązanie	Nr art.
	Do 1200	Przekrój półokrągły	T55.889W

Do przycięcia
Od szerokości korpusu KB 600 mm
Wymiar Szerokość wewnętrzna korpusu LW – 277 mm

Alternatywa dla 6b, 6c

6d	Synchronizacja TIP-ON zestaw zębatek i reling		
	Szerokość korpusu KB (mm)	Rozwiązanie	Nr art.
	Do 1400	Okrągły	T55.1089ZR

Do przycięcia
Wymiar Szerokość wewnętrzna korpusu LW – 277 mm

TANDEM plus – 561H

Kod internetowy
DQD5FY

Planowanie

Wymiary zabudowy

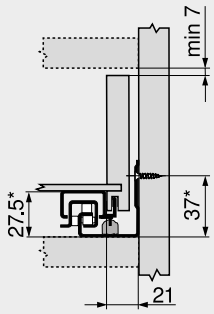

*	+1 mm z TIP-ON

Szuflada standardowa | wewnętrzna

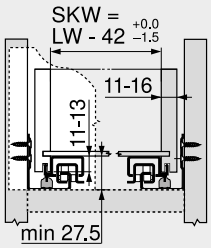

SKW	Szerokość wewnętrzna szuflady
LW	Szerokość wewnętrzna korpusu

Szuflada standardowa

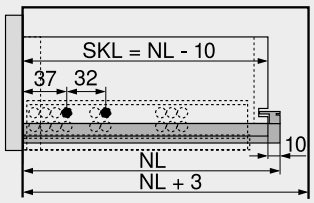

SKL	Długość szuflady
NL	Długość

Szuflada wewnętrzna

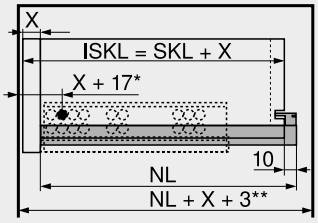

ISKL	Długość wewnętrzna szuflady
SKL	Długość szuflady
NL	Długość
X	Grubość frontu
*	Dodatkowo +6 mm z TIP-ON
**	Dodatkowo +4 mm z TIP-ON

Pozycja wkrętów – prowadnice korpusu

Długość NL (mm)
260, 285
310–385
410
435–485
510, 535
560

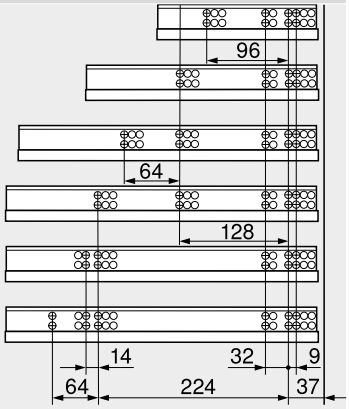

Obróbka szuflady

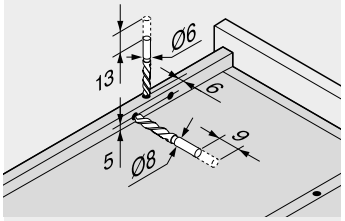

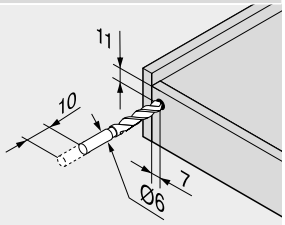

Stosować wzornik wiertarski T65.1000.02

Zakres działania

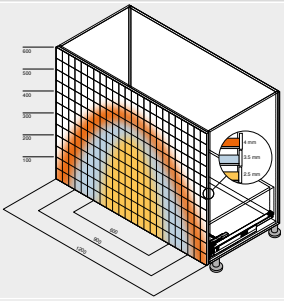

Przykład dla 560H, długość NL 500 mm, szuflada czterostronna, z synchronizacją

Obróbka szuflady

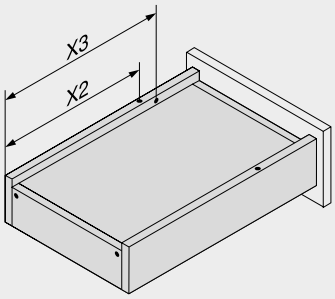

Długość NL (mm)	Bolce mocujące X2 (mm)	Blokada wyjęcia X3 (mm)
260	205	185
285	220	200
310	230	242
335	245	257
360	275	287
385	285	297
410	300	344
435	310	354
460	335	379
485	350	394
510	360	436
535	375	451
560	405	481

Strony ze wskazówkami

Przegląd – TANDEM	465
CABLOXX	586
Akcesoria	484
Montaż prowadnic	488
Przegląd – pomoce montażowe	595
Inne informacje techniczne	686

Montaż, demontaż i regulacja

Adres URL
www.blum.com/a420

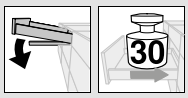

TANDEM BLUMOTION – 551H

Kod internetowy
DQD65A

- kryta prowadnica TANDEM z częściowym wysuwem, miękkim domykiem i zintegrowanym BLUMOTION, który zapewnia ciche i delikatne zamykanie
- odpowiednia do zastosowania SERVO-DRIVE, elektrycznego wspomagania otwierania
- bolec mocujący i regulacja wysokości zintegrowana z prowadnicą
- TANDEM inside – płynny ruch przez cały okres użytkowania mebla

Wymiary zabudowy

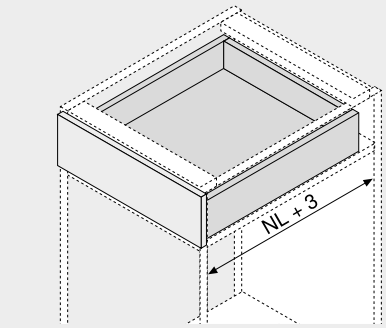

NL Długość

Informacje o zamawianiu

1	Prowadnica lewa/prawa		
Długość NL (mm)	Obciążenie dynamiczne (kg) 30		
260	551H2601B		
285	551H2851B		
310	551H3101B		
335	551H3351B		
360	551H3601B		
385	551H3851B		
410	551H4101B		
435	551H4351B		
460	551H4601B		
485	551H4851B		
510	551H5101B		
535	551H5351B		
560	551H5601B		

a Akcesoria

4	Regulator frontu		
	Materiał	Kolor	Nr art.
	Tworzywo	Transparentny	295.1000

5	POSISTOP		
	Materiał	Kolor	Nr art.
	Tworzywo	RAL 7037 ciemnoszary	298.5500

Zderzak głębokości

12	Stabilizacja boczna do częściowego wysuwu-zestaw	
	Długość NL (mm)	Nr art.
	Do 410	ZST.410TT
	Do 650	ZST.650TT

Do przycięcia
Odpowiedni do szerokości korpusu KB 1400 mm

Szuflada standardowa

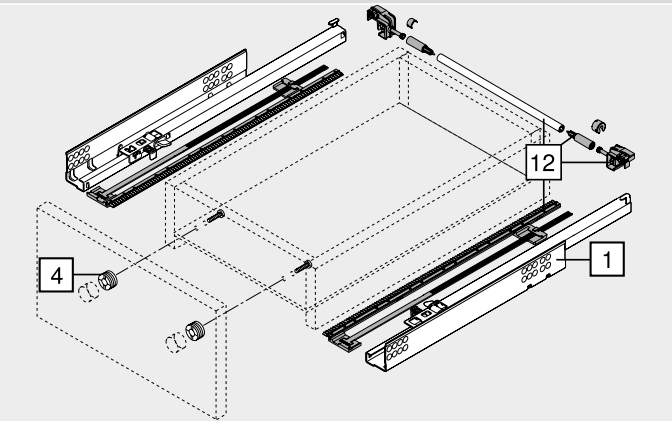

Szuflada wewnętrzna

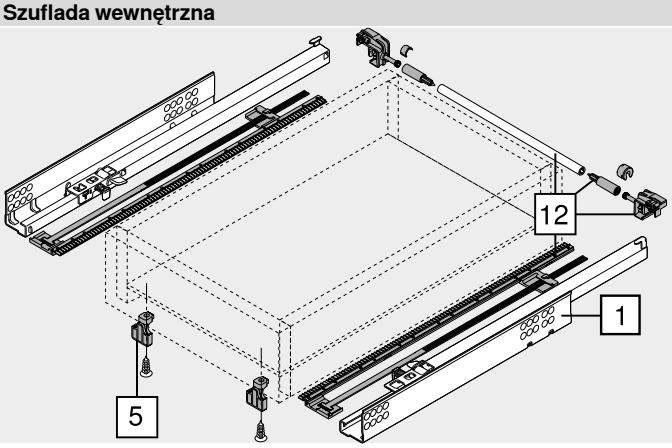

TANDEM BLUMOTION – 551H

Kod internetowy
DQD65A

Planowanie

Wymiary zabudowy

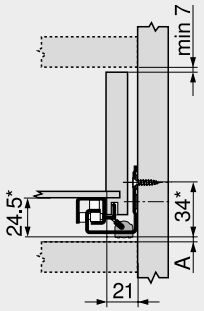

A	3 mm odstęp do wymiany na pełny wysuw
*	+3 mm ze stabilizacją boczną

Szuflada standardowa | wewnętrzna

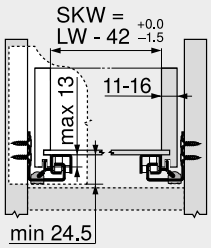

SKW	Szerokość wewnętrzna szuflady
LW	Szerokość wewnętrzna korpusu

Szuflada standardowa

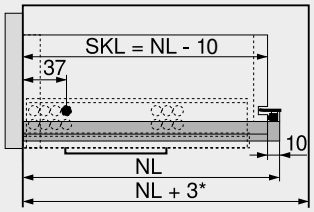

SKL	Długość szuflady
NL	Długość
*	Dodatkowo +12 mm ze stabilizacją boczną

Szuflada wewnętrzna

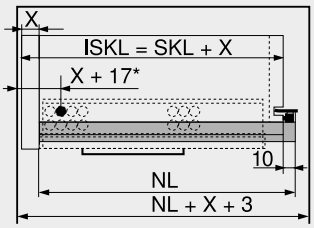

ISKL	Długość wewnętrzna szuflady
SKL	Długość szuflady
NL	Długość
X	Grubość frontu
*	Dodatkowo +2 mm z POSISTOP

Pozycja wkrętów – prowadnice korpusu

Długość NL (mm)

260, 285

310–435

460, 485

510, 535

560

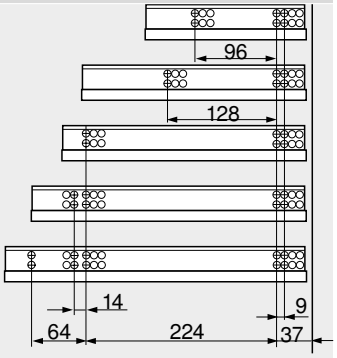

Obróbka szuflady

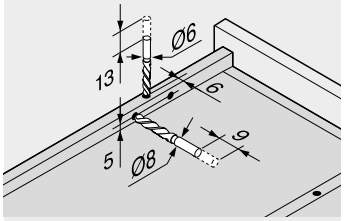

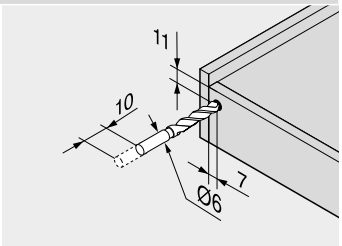

Stosować wzornik wiertarski T65.1000.02

Obróbka szuflady

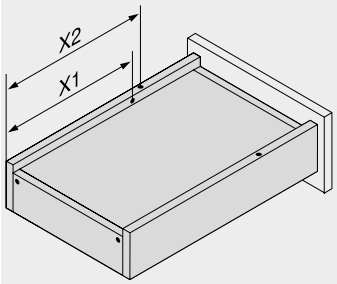

Długość	Bolce mocujące	Blokada wyjęcia
NL (mm)	X2 (mm)	X1 (mm)
260	205	185
285	220	200
310	230	210
335	245	225
360	275	255
385	285	265
410	300	280
435	310	290
460	335	315
485	350	330
510	360	340
535	375	355
560	405	385

Strony ze wskazówkami

Przegląd – TANDEM	465
Przegląd – SERVO-DRIVE do MOVENTO | TANDEM	491
CABLOXX	586
Akcesoria	484
Montaż prowadnic	488
Przegląd – pomoce montażowe	595
Inne informacje techniczne	686

Montaż, demontaż i regulacja

Adres URL
www.blum.com/a420

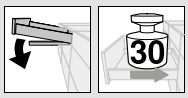

TANDEM – 551H

Kod internetowy
DQD6UM

- kryta prowadnica TANDEM z częściowym wysuwem, miękkim domykiem i zintegrowaną techniką samodomykania **BLUMATIC**
- prowadnica odpowiednia do zastosowania TIP-ON, mechanicznego wspomagania otwierania
- bolec mocujący i regulacja wysokości zintegrowana z prowadnicą
- w opcji synchronizacja TIP-ON dla pewnego uruchamiania również w przypadku szerokich frontów
- TANDEM inside – płynny ruch przez cały okres użytkowania mebla

Wymiary zabudowy

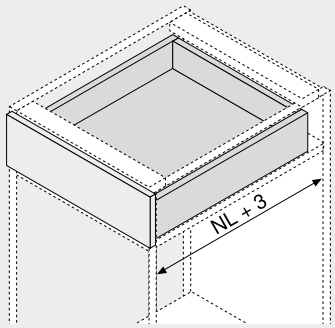

NL Długość

Informacje o zamawianiu

1 Prowadnica lewa/prawa

Długość NL (mm)	Obciążenie dynamiczne (kg) 30
260	551H2601
285	551H2851
310	551H3101
335	551H3351
360	551H3601
385	551H3851
410	551H4101
435	551H4351
460	551H4601
485	551H4851
510	551H5101
535	551H5351
560	551H5601

Droga wysuwu może się zmieniać ze względu na obciążenie lub regulację!

a Akcesoria

4 Regulator frontu

Materiał	Kolor	Nr art.
Tworzywo	Transparentny	295.1000

6a TIP-ON lewy/prawy (w opcji)

Obciążenie dynamiczne (kg)	Nr art.
30	T55.3150S

Przeznaczony tylko do TANDEM

6b TIP-ON-synchronizacja, zębatka

Rozwiązanie	Kolor	Nr art.
Przekrój półokrągły	RAL 7037 ciemnoszary	T55.000R

6c TIP-ON-reling synchronizacji

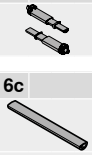

Szerokość korpusu KB (mm)	Rozwiązanie	Nr art.
Do 1200	Przekrój półokrągły	T55.889W

Do przycięcia
Od szerokości korpusu KB 600 mm
Wymiar Szerokość wewnętrzna korpusu LW – 277 mm

Szuflada standardowa

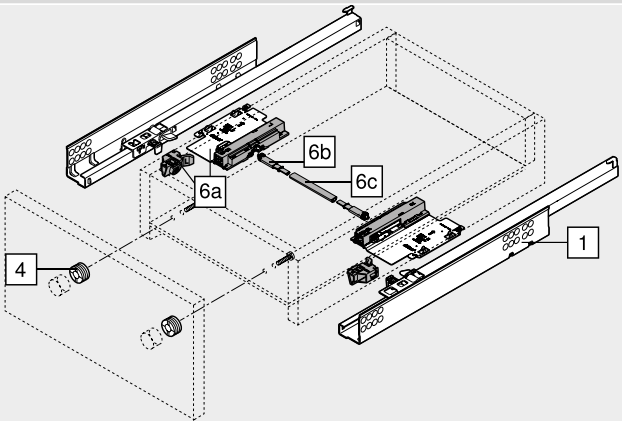

TANDEM – 551H

Kod internetowy
DQD6UM

Planowanie

Wymiary zabudowy

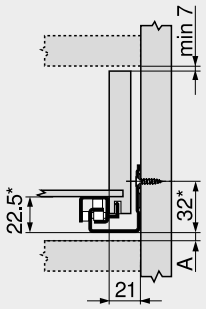

A	5 mm odstęp do wymiany na pełny wysuw
*	+1 mm z TIP-ON

Szuflada standardowa | wewnętrzna

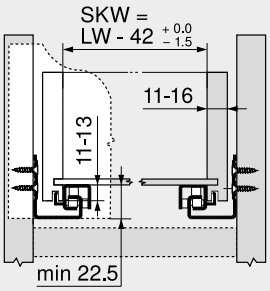

SKW	Szerokość wewnętrzna szuflady
LW	Szerokość wewnętrzna korpusu

Szuflada standardowa

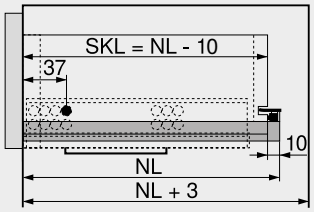

SKL	Długość szuflady
NL	Długość

Szuflada wewnętrzna

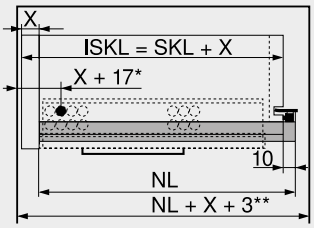

ISKL	Długość wewnętrzna szuflady
SKL	Długość szuflady
NL	Długość
X	Grubość frontu
*	Dodatkowo +6 mm z TIP-ON
**	Dodatkowo +4 mm z TIP-ON

Pozycja wkrętów – prowadnice korpusu

Długość NL (mm)

260, 285
310–435
460, 485
510, 535
560

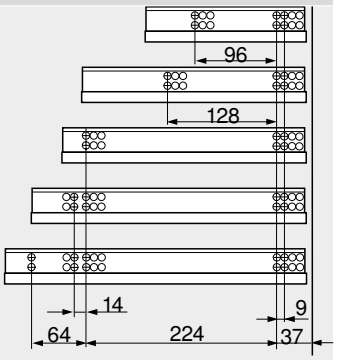

Obróbka szuflady

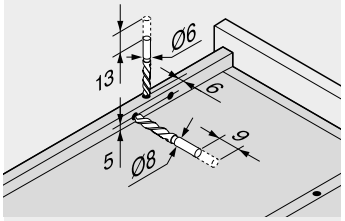

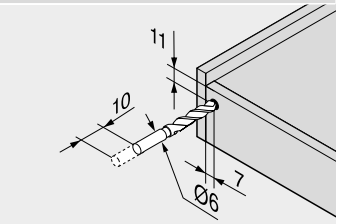

Stosować wzornik wiertarski T65.1000.02

Zakres działania

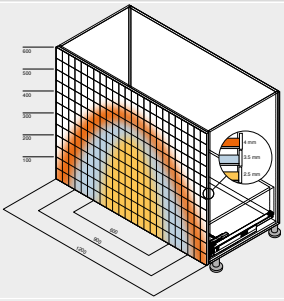

Przykład dla 560H, długość NL 500 mm, szuflada czterostronna, z synchronizacją

Obróbka szuflady

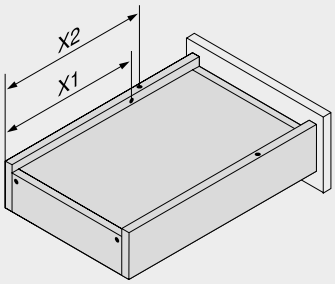

Długość NL (mm)	Bolce mocujące X2 (mm)	Blokada wyjęcia X1 (mm)
260	205	185
285	220	200
310	230	210
335	245	225
360	275	255
385	285	265
410	300	280
435	310	290
460	335	315
485	350	330
510	360	340
535	375	355
560	405	385

Strony ze wskazówkami

Przegląd – TANDEM	465
CABLOXX	586
Akcesoria	484
Montaż prowadnic	488
Przegląd – pomoce montażowe	595
Inne informacje techniczne	686

Montaż, demontaż i regulacja

Adres URL
www.blum.com/a420

Stabilizacja boczna do pełnego wysuwu-zestaw

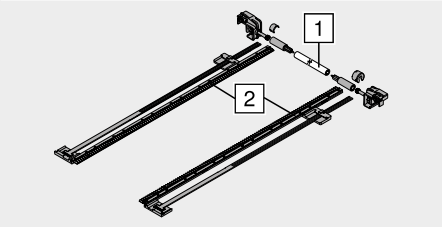

- do przycięcia
- odpowiedni do szerokości korpusu KB 1400 mm
- materiał: tworzywo
- kolor: RAL 7037 ciemnoszary
- niekompatybilny z TIP-ON

Informacje o zamawianiu

Długość NL (mm)	Nr art.
Do 410	ZST.410TV
Do 600	ZST.600TV
Do 750	ZST.750TV

Wymiar	
1	Szerokość wewnętrzna korpusu LW – 254 mm
2	Długość NL + 12 mm

Planowanie

Wymiary zabudowy

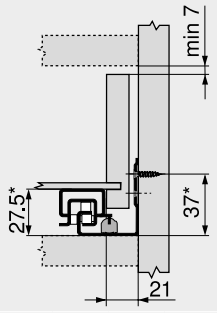

*	+3 mm ze stabilizacją boczną

Szuflada standardowa

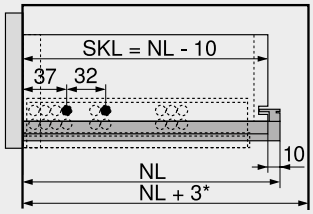

SKL	Długość szuflady
NL	Długość
*	Dodatkowo +12 mm ze stabilizacją boczną

Stabilizacja boczna do częściowego wysuwu-zestaw

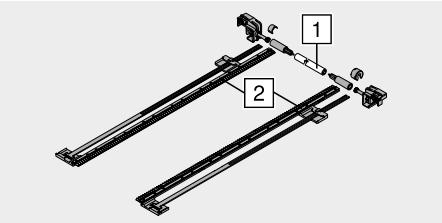

- do przycięcia
- odpowiedni do szerokości korpusu KB 1400 mm
- materiał: tworzywo
- kolor: RAL 7037 ciemnoszary
- niekompatybilny z TIP-ON

Informacje o zamawianiu

Długość NL (mm)	Nr art.
Do 400	ZST.410TT
Do 650	ZST.650TT

Wymiar	
1	Szerokość wewnętrzna korpusu LW – 222 mm
2	Długość NL + 12 mm

Planowanie

Wymiary zabudowy

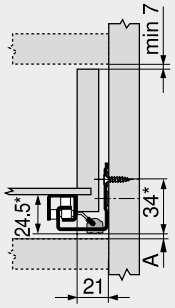

A	3 mm odstęp do wymiany na pełny wysuw
*	+3 mm ze stabilizacją boczną

Szuflada standardowa

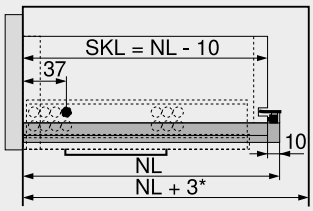

SKL	Długość szuflady
NL	Długość
*	Dodatkowo +12 mm ze stabilizacją boczną

Reling podłużny z uchwytem ścianki tylnej

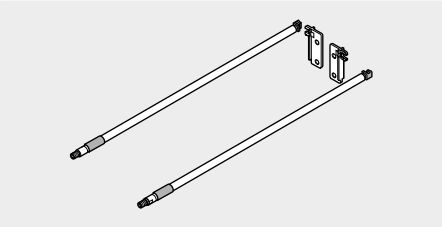

- materiał: aluminium
- kolor: aluminium, chromowany

Informacje o zamawianiu

NL (mm)	Nr art.	NL (mm)	Nr art.
400	ZRE.363A.ID	550	ZRE.513A.ID
450	ZRE.413A.ID	580	ZRE.543A.ID
480	ZRE.443A.ID	600	ZRE.563A.ID
500	ZRE.463A.ID	650	ZRE.613A.ID
520	ZRE.483A.ID		

NL Długość

Planowanie

Wymiary zabudowy

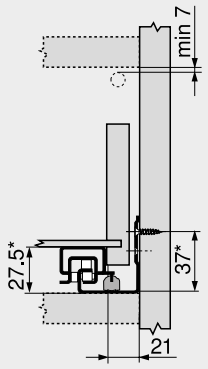

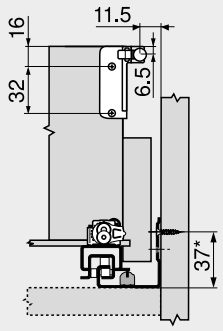

* +1 mm z TIP-ON

Montaż

Montaż, demontaż i regulacja

Adres URL
www.blum.com/a420

Regulator frontu

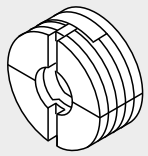

- z zamontowaną stalową nakrętką
- do 4-stronnych szuflad
- regulacja frontu w dwóch wymiarach (±2 mm)
- materiał: tworzywo
- kolor: transparentny

Informacje o zamawianiu

Nazwa	Nr art.
Regulator frontu	295.1000

Planowanie

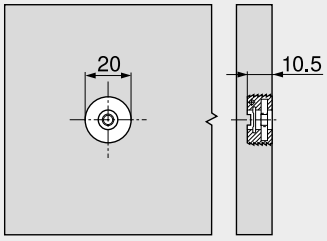

Matryca do MINIPRESS + PRO-CENTER
MZM.0095

Montaż

Montaż, demontaż i regulacja

Adres URL
www.blum.com/a420

POSISTOP

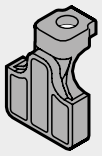

- zderzak głębokości do TANDEM plus BLUMOTION – 560H | 566H i TANDEM BLUMOTION – 550H
- tylko do rozwiązań wpuszczanych
- materiał: tworzywo
- kolor: RAL 7037 ciemnoszary

Informacje o zamawianiu

Nazwa	Nr art.
POSISTOP	298.5500

Montaż

Montaż, demontaż i regulacja

Adres URL
www.blum.com/a420

Wkręt do płyty wiórowej — Ø 3.5 mm

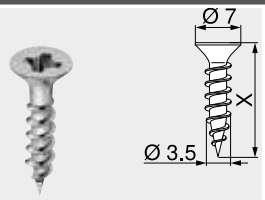

- Ø 3.5 mm
- materiał: stal
- kolor: niklowany

Informacje o zamawianiu

X (mm)	Nr art.
15.0	609.1500
17.0	609.1700

Wkręt EURO — Ø 6.0 mm

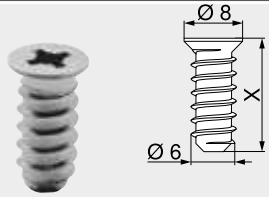

- Ø 6 mm
- średnica otworu Ø 5 mm
- materiał: stal
- kolor: niklowany

Informacje o zamawianiu

X (mm)	Nr art.
10.0	661.1000.HG
11.5	661.1150.HG
13.0	661.1300.HG
14.5	661.1450.HG
20.0	661.2000.HG

Wiertło samocentrujące

- Ø 2.7 mm, długość wiertła 70 mm
- do nawiercania pod wkręty do płyt wiórowych Ø 3.5 mm
- głębokość wiercenia 8 mm
- materiał: stal, hartowane

Informacje o zamawianiu

Nazwa	Nr art.
Wiertło samocentrujące	M01.ZZ03.01
Wiertło zamienne	M01.ZZB3

Amortyzator przyklejany

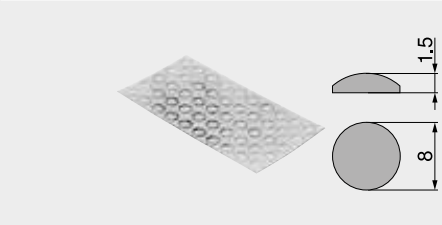

- do tłumienia hałasu
- materiał: tworzywo
- kolor: transparentny

Informacje o zamawianiu

Nazwa	Nr art.
Amortyzator przyklejany	993.710

Amortyzator wpuszczany

- do tłumienia hałasu
- szczelina frontu 2 mm
- 2-częściowy
- materiał: tworzywo
- kolor: RAL 9006 szary

Informacje o zamawianiu

Nazwa	Nr art.
Amortyzator wpuszczany	993.706

Wkrętak krzyżakowy

- PZ (Pozi) wielkość 2
- długość grotu 100 mm
- długość całkowita 200 mm
- pomarańczowy uchwyt z logo Blum
- materiał: tworzywo/stal
- kolor: czarny/pomarańczowy

Informacje o zamawianiu

Nazwa	Nr art.
Wkrętak krzyżakowy	303.756.1

Wkrętak płaski

- z końcówką płaską 1.0 x 5.5 mm
- długość grotu 125 mm
- długość całkowita 225 mm
- pomarańczowy uchwyt z logo Blum
- materiał: tworzywo/stal
- kolor: czarny/pomarańczowy

Informacje o zamawianiu

Nazwa	Nr art.
Wkrętak płaski	314.928.1

Prowadnica korpusu 560H – 30 kg

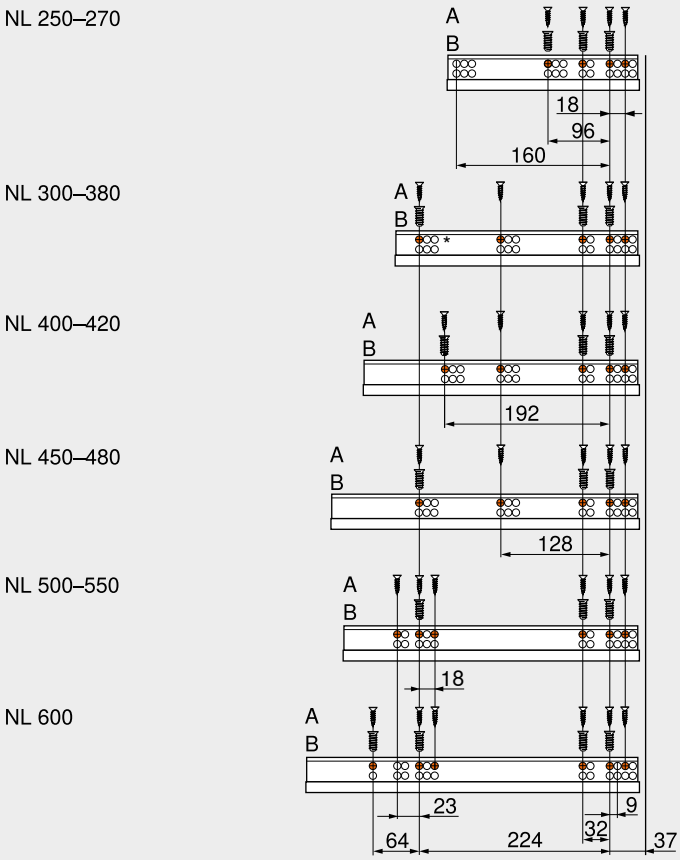

NL	Długość
A	Wkręty do płyty wiórowej Ø 4 x 15 mm
B	Wkręty EURO, nr art. 661.1450.HG
*	BLUMOTION

Prowadnica korpusu 561H – 30 kg

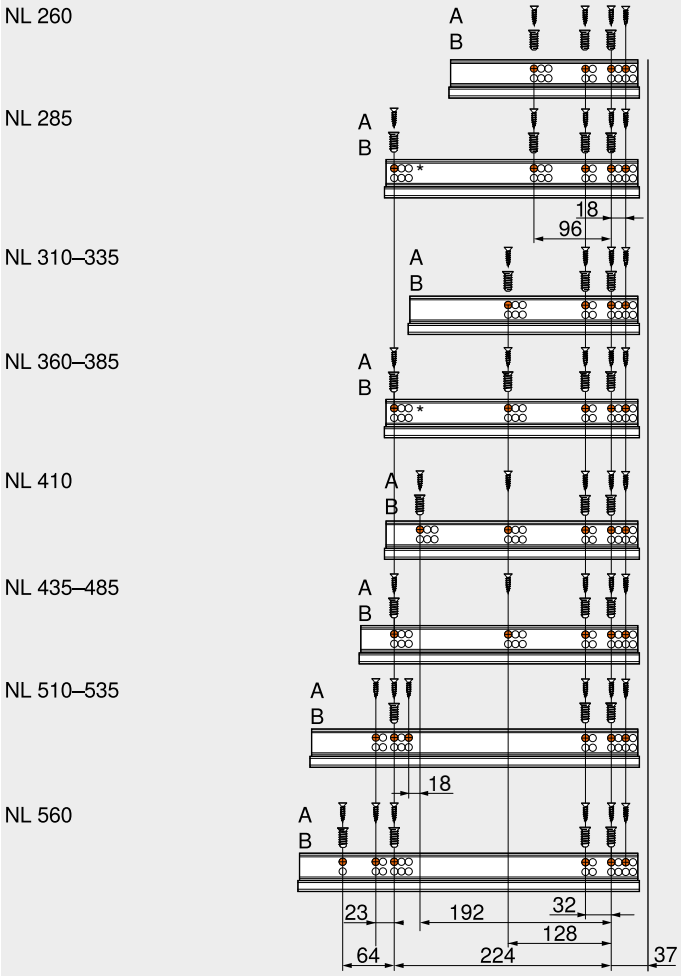

NL	Długość
A	Wkręty do płyty wiórowej Ø 4 x 15 mm
B	Wkręty EURO, nr art. 661.1450.HG
*	BLUMOTION

Prowadnica korpusu 566H – 50 kg

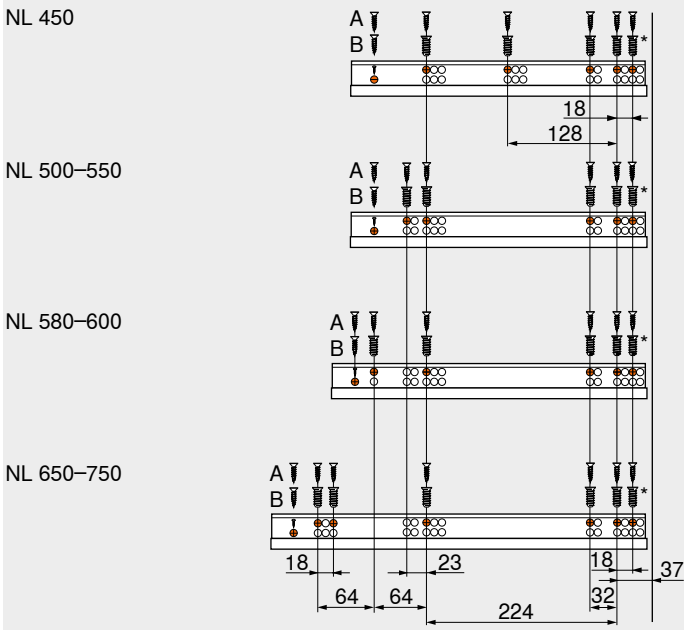

NL	Długość
A	Wkręty do płyty wiórowej Ø 4 x 15 mm
B	Wkręty EURO, nr art. 661.1450.HG
*	Można zastąpić wkrętem do płyty wiórowej Ø 4 x 15 mm
Tylna pozycja przykręcania zapewnia optymalną stabilność	

Prowadnica korpusu 550H – 30 kg

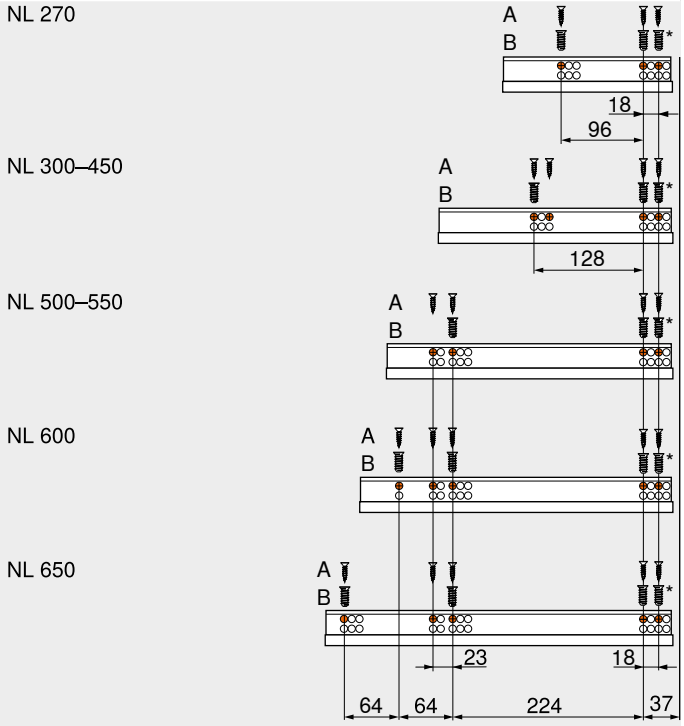

NL	Długość
A	Wkręty do płyty wiórowej Ø 4 x 15 mm
B	Wkręty EURO, nr art. 661.1450.HG
*	Można zastąpić wkrętem do płyty wiórowej Ø 4 x 15 mm

Prowadnica korpusu 551H – 30 kg

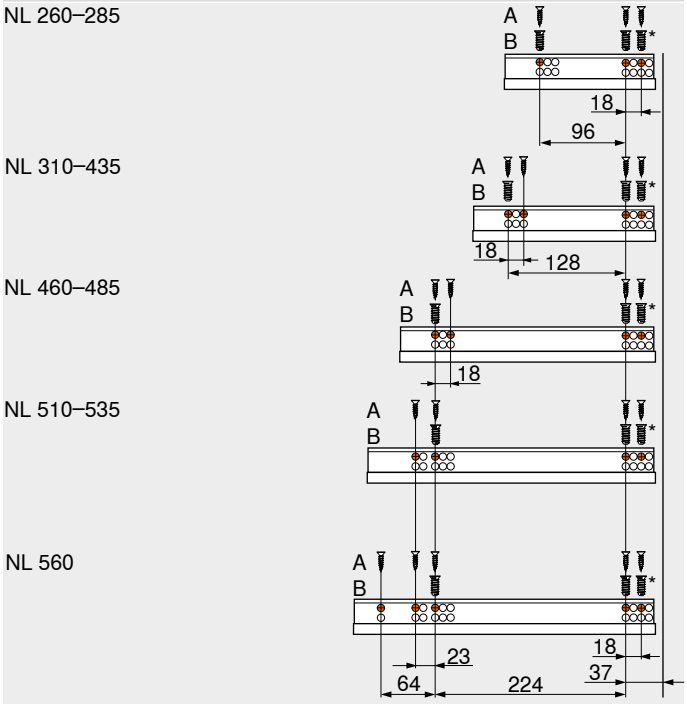

NL	Długość
A	Wkręty do płyty wiórowej Ø 4 x 15 mm
B	Wkręty EURO, nr art. 661.1450.HG
*	Można zastąpić wkrętem do płyty wiórowej Ø 4 x 15 mm

Wysoki komfort otwierania w każdym pomieszczeniu

SERVO-DRIVE, elektryczne wspomaganie otwierania jest teraz dostępne również do szuflad drewnianych z niskim i wysokim frontem. W ten sposób Państwa klienci mogą zachwycać się komfortem otwierania mebli w całym mieszkaniu. BLUMOTION, który troszczy się o delikatne i ciche zamykanie, uzupełnia wysoką jakość ruchu.

Krótkie naciśnięcie powierzchni frontu lub delikatne pociągnięcie za uchwyt wystarczą, by szuflada otworzyła się samoczynnie. Nie ma przy tym znaczenia, jak i w którym miejscu front zostanie dotknięty. Bez względu na obciążenie i szerokość szuflad, delikatne wspomaganie otwierania pozostaje zawsze takie samo.

Otwieranie może być tak proste

Krótkie naciśnięcie powierzchni frontu wystarczy, by szuflada otworzyła się samoczynnie

Innowacyjna technika, łatwa do zintegrowania

Elektryczna jednostka napędu jest montowana za szufladą

Zastosowanie SERVO-DRIVE nie wymaga żadnych zmian w systemie prowadnic TANDEM

Najważniejsze elementy konstrukcyjne SERVO-DRIVE można zamontować bez użycia narzędzi

Systemy prowadnic

Rys.

Przegląd – systemy prowadnic	435
► MOVENTO	436
► TANDEM	464

►► Rozwiązanie

Rys.

Korpus standardowy	492
SERVO-DRIVE uno do stojących sortowników śmieci – MOVENTO | TANDEM	498
Szafka zlewozmywakowa	500
Dwie szuflady z jednym frontem	504
Korpus z różną głębokością szuflad | szuflada wewnętrzna	508
Korpus z pojedynczą szufladą	514
Korpus z frontem wpuszczanym	518

►► Akcesoria

Rys.

Uchwyt przewodu	522
Przewód synchronizacji	522
Zestaw COMBOX	523

►► Montaż, demontaż i regulacja

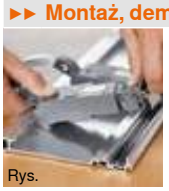
Rys.

Montaż, demontaż i regulacja

Adres URL
www.blum.com/a450

Piktogramy

☎	Artykuł na zapytanie
i	Informacje ogólne
a	Akcesoria
SERVO-DRIVE	SERVO-DRIVE
	Planowanie

▸ SERVO-DRIVE do MOVENTO | TANDEM
▸▸ Rozwiązanie

SERVO-DRIVE

Korpus standardowy

- elektryczne wspomaganie otwierania w połączeniu z BLUMOTION – dla delikatnego i cichego zamykania
- z pionowym profilem nośnym
- brak stałego połączenia z jednostką napędu
- brak zmian w szufladach
- montaż bez użycia narzędzi
- proste okablowanie
- niewielka głębokość zabudowy

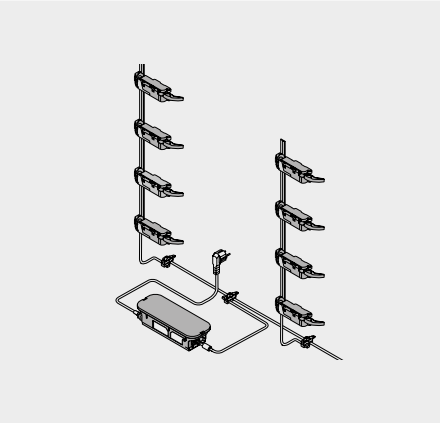

Informacje o zamawianiu

1a Dystans Blum

Średnica (mm)	Nr art.
Ø 5	993.0530
Ø 8	993.0830.01

Do wysokości frontu 300 mm stosować 2 szt.
Od wysokości frontu 300 mm stosować 4 szt.

2 Profil nośny

Długość (mm)	Materiał	Przewód	Nr art.
650	Aluminium	●	Z10T650AA
700	Aluminium	●	Z10T700AA
710	Aluminium	●	Z10T710AA
750	Aluminium	●	Z10T750AA
800	Aluminium	●	Z10T800AA
1170	Aluminium	–	Z10T1170A

Do przycięcia
● Z przewodem
– Bez przewodu
a Wymiar — Wysokość wewnętrzna korpusu LH – 10 mm

3a Uchwyt profilu nośnego górny/dolny
Trawers poziomy

Materiał	Kolor	Nr art.
Tworzywo	R7037	Z10D01E0.01

Alternatywa dla 3a
3b Uchwyt profilu nośnego dolny/tylny
Trawers pionowy

Materiał	Kolor	Nr art.
Tworzywo	R7037	Z10D01EA.01

Łącznie z zaślepką profilu nośnego

9 Jednostka napędu

Materiał	Kolor	Nr art.
Tworzywo	R7037	Z10A3000.03

Łącznie z zamontowaną przedłużką odbojnika

11 Kabel zasilający i końcówka ochronna przewodu

Długość (m)	Kolor	Nr art.
8	S	Z10K800AE

Elementy składowe:
11a 1 x Kabel zasilający
11b 5 x Końcówka ochronna przewodu
Do zastosowania jako kabel zasilający, przewód profilu nośnego i przewód komunikacyjny
Do przycięcia

12 Złącze pinowe i końcówka ochronna przewodu

Materiał	Kolor	Nr art.
Tworzywo	S	Z10V100E.01

Elementy składowe:
12a 1 x Złącze pinowe
11b 2 x Końcówka ochronna przewodu

Korpus standardowy

Informacje o zamawianiu

13 Zasilacz Blum 24 W

Pakiet językowy	Nr art.	Pakiet językowy	Nr art.
A	Z10NE030A	E	Z10NE030E
B	Z10NE030B	F	Z10NE030F
C	Z10NE030C	G	Z10NE030G
D	Z10NE030D	H	Z10NE030H

Łącznie z instrukcją montażu
Bez przewodu sieciowego

Pakiet językowy

A	DE, EN, FR, IT, NL	**E**	CS, HU, PL, SK
B	DA, EN, FI, NO, SV	**F**	BG, ET, LT, LV, RO, RU
C	EL, EN, HR, SL, SR, TR	**G**	EN, ES, FR
D	EN, ES, FR, IT, PT	**H**	EN, ZH

Oznaczenia języka zgodnie z ISO-639

14 Przewód sieciowy

Rynek	Nr art.	Rynek	Nr art.
Europa	Z10M200E	CH	Z10M200C
US, CA	Z10M200U	JP	Z10M200J
BR	Z10M200S.01	UK	Z10M200B
DK	Z10M200D	IL	Z10M200I
AU	Z10M200K	CN	Z10M200N
AR	Z10M200A	IN	Z10M200H
CL	Z10M200L	TW	Z10M200T
ZA	Z10M200Z	Europa [1]	Z10M200E.OS

[1] Bez wtyczki

15a Uchwyt zasilacza

Montaż do dna

Materiał	Kolor	Nr art.
Tworzywo	R7037	Z10NG000

Łącznie z przykrywką
Do zasilacza Blum 24 W

Alternatywa dla 15a

15b Uchwyt zasilacza

Montaż do ściany

Materiał	Kolor	Nr art.
Tworzywo	WGR	Z10NG120

Do zasilacza Blum 24 W

a Akcesoria

– Uchwyt przewodu

Materiał	Kolor	Nr art.
Tworzywo	W	Z10K0009

Np. do mocowania kabla zasilającego

– Przewód synchronizacji

Długość (mm)	Nr art.
80	Z10K008S
500	Z10K050S
1200	Z10K120S
1600	Z10K160S

Łączy dwie jednostki napędu, które powinny być aktywowane jednocześnie

– Zestaw COMBOX

Materiał	Kolor	Nr art.
Tworzywo	S	Z10ZC00A

Dla uniknięcia kolizji frontów w przypadku zastosowania SERVO-DRIVE w sytuacjach narożnych
Współpracuje z jednostką napędu Z10A3000.**02**
Łącznie z wszystkimi komponentami montażowymi i okablowania

Kolor		Kolor	
R7037	RAL 7037 ciemnoszary	WGR	Jasnoszary
S	Czarny	W	Biały

Strony ze wskazówkami

Przegląd – SERVO-DRIVE do MOVENTO | TANDEM	491
Przegląd – MOVENTO	437
Przegląd – TANDEM	465
Planowanie – trawers poziomy	494
Planowanie – trawers pionowy	496
Akcesoria	522
Przegląd – pomoce montażowe	595
Inne informacje techniczne	686

Montaż, demontaż i regulacja

Adres URL
www.blum.com/a450

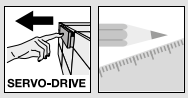

Korpus standardowy

Planowanie – trawers poziomy

Korpus

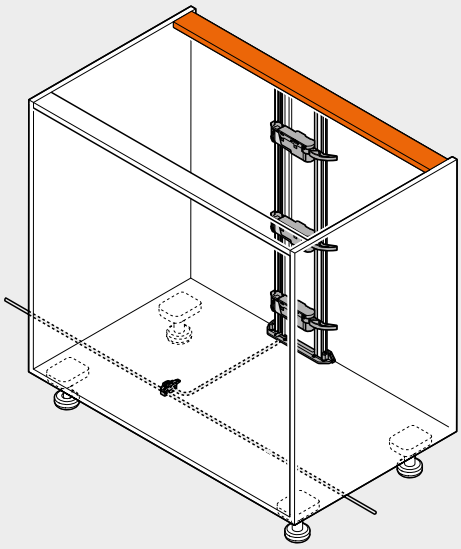

Pozycja – jednostka napędu

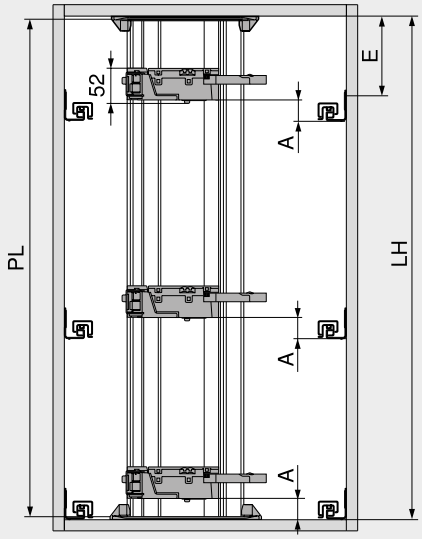

PL = LH – 10 mm
Zaokrąglić

A	Odległość między dolną krawędzią prowadnicy a dolną krawędzią jednostki napędu
E	Odległość między dolną krawędzią wieńca górnego a pozycją mocowania prowadnicy
LH	Wysokość wewnętrzna korpusu
PL	Długość profilu nośnego

Pozycja – jednostka napędu

Systemy prowadnic	Wysokość szuflady SKH (mm)	Szerokość wewnętrzna korpusu LW (mm)					
		224–234		235–428		≥ 429	
		A (mm)	E min. (mm)	A (mm)	E min. (mm)	A (mm)	E min. (mm)
MOVENTO	≥ 79	–	–	60	74	35	49
TANDEM	≥ 79	55	76	55	76	35	46

A	Odległość między dolną krawędzią prowadnicy a dolną krawędzią jednostki napędu	–	Niemożliwy
E	Odległość między dolną krawędzią wieńca górnego a pozycją mocowania prowadnicy		

Wieniec dolny – układ wiercenia

Okablowanie dolne

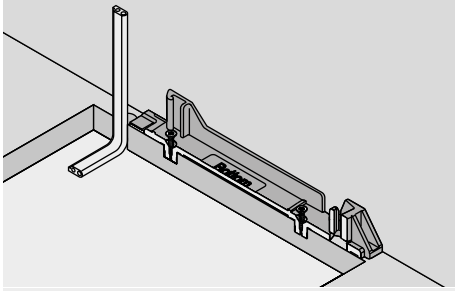

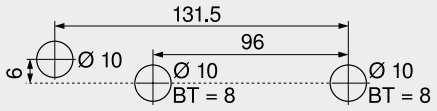

BT Głębokość wiercenia

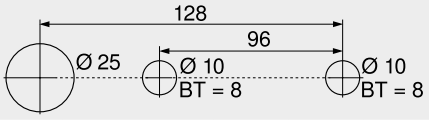

Alternatywny układ wiercenia dla PRO-CENTER i MINIPRESS
BT Głębokość wiercenia

Okablowanie tylne

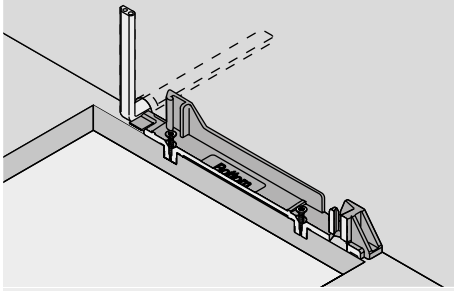

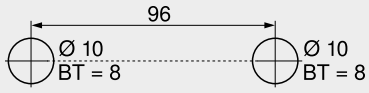

BT Głębokość wiercenia

Obróbka frontu – pozycja dystansu Blum

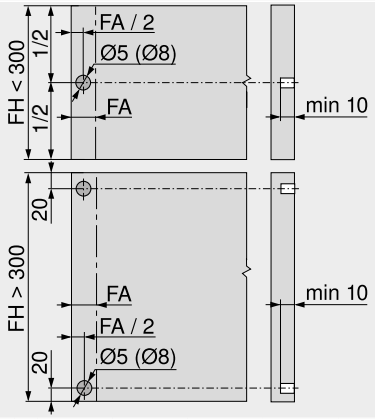

Dystans Blum zapewnia niezbędny odstęp 2 mm

FA	Nałożenie frontu
FH	Wysokość frontu

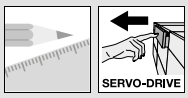

Korpus standardowy

Planowanie – trawers poziomy

Wymiary nawiertów – dno | trawers

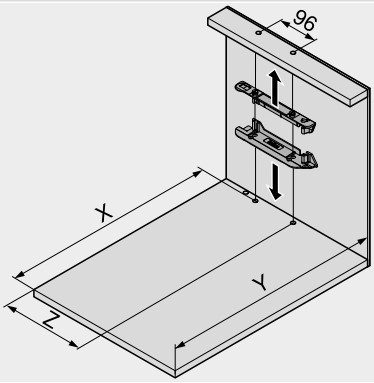

Wysokość szuflady SKH (mm)	X (mm)	Y (mm)
≥ 79	NL + 16	NL + 30

NL	Długość
X	Pozycja wiercenia
Y	Min. wymiary zabudowy
Z	Odległość wpustu

Ta pozycja montażowa profilu nośnego umożliwia otwieranie przez naciśnięcie lub pociągnięcie zarówno szuflad wewnętrznych jak i szuflad z nakładanym frontem

Systemy prowadnic	Wysokość szuflady SKH (mm)	Szerokość wewnętrzna korpusu LW (mm)							
		224–234		235–388		389–428		≥ 429	
		Z (mm)	Przedłużka odbojnika	Z (mm)	Przedłużka odbojnika	Z (mm)	Przedłużka odbojnika	Z (mm)	Przedłużka odbojnika
MOVENTO	≥ 79	–	–	164	●	164	●	LW / 2	●
TANDEM	≥ 79	164	–	164	●	LW / 2	●	LW / 2	●

LW	Szerokość wewnętrzna korpusu	●	Wymagane
Z	Odległość wpustu	–	Niemożliwy

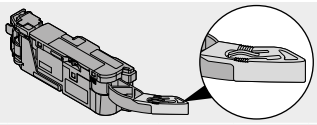

Przedłużka odbojnika

Wymiary zabudowy i odstęp bezpieczeństwa – uchwyt zasilacza

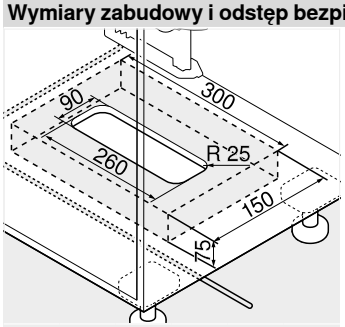

Montaż do dna

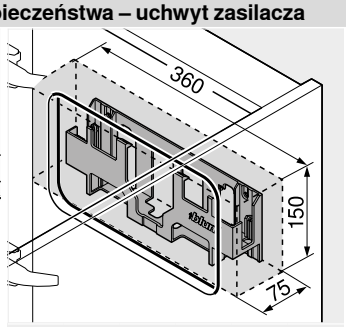

Montaż do ściany

Uwaga

Zachować 30 mm odstęp bezpieczeństwa od dolnej krawędzi (montaż do dna) względnie przedniej krawędzi (montaż do ściany) i od brzegów uchwytu zasilacza do sąsiednich elementów

Umożliwić cyrkulację powietrza. W przeciwnym razie grozi to przegrzaniem zasilacza Blum

Strony ze wskazówkami

Przegląd – SERVO-DRIVE do MOVENTO | TANDEM	491
Przegląd – MOVENTO	437
Przegląd – TANDEM	465
Planowanie – trawers pionowy	496
Akcesoria	522
Przegląd – pomoce montażowe	595
Inne informacje techniczne	686

Montaż, demontaż i regulacja

Adres URL
www.blum.com/a450

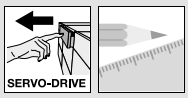

Korpus standardowy

Planowanie – trawers pionowy

Korpus

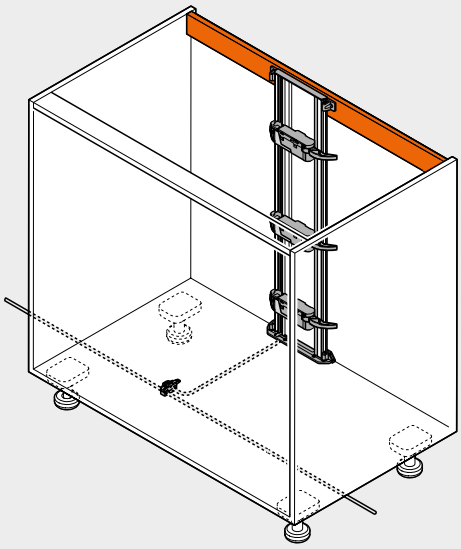

Pozycja – jednostka napędu

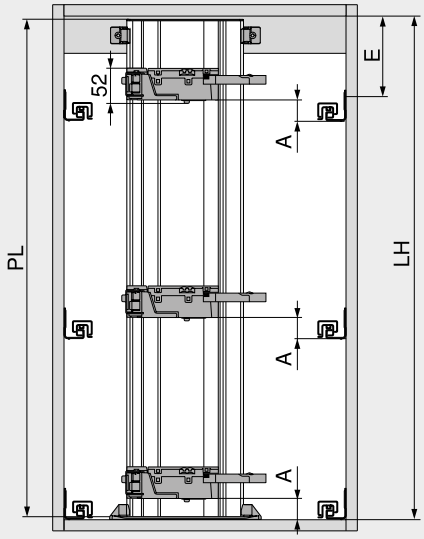

PL = LH – 10 mm
Zaokrąglić

A	Odległość między dolną krawędzią prowadnicy a dolną krawędzią jednostki napędu
E	Odległość między dolną krawędzią wieńca górnego a pozycją mocowania prowadnicy
LH	Wysokość wewnętrzna korpusu
PL	Długość profilu nośnego

Pozycja – jednostka napędu

Systemy prowadnic	Wysokość szuflady SKH (mm)	Szerokość wewnętrzna korpusu LW (mm)					
		224–234		235–428		≥ 429	
		A (mm)	E min. (mm)	A (mm)	E min. (mm)	A (mm)	E min. (mm)
MOVENTO	≥ 79	–	–	60	84	35	54
TANDEM	≥ 79	55	81	55	81	35	61

A	Odległość między dolną krawędzią prowadnicy a dolną krawędzią jednostki napędu	–	Niemożliwy
E	Odległość między dolną krawędzią wieńca górnego a pozycją mocowania prowadnicy		

Wieniec dolny – układ wiercenia

Okablowanie dolne

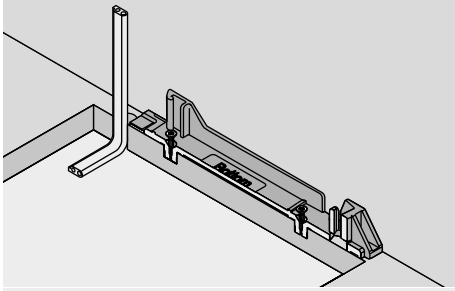

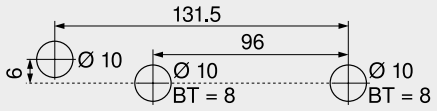

BT Głębokość wiercenia

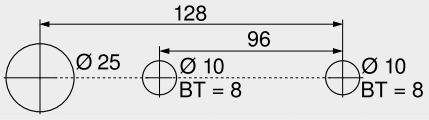

Alternatywny układ wiercenia dla PRO-CENTER i MINIPRESS
BT Głębokość wiercenia

Okablowanie tylne

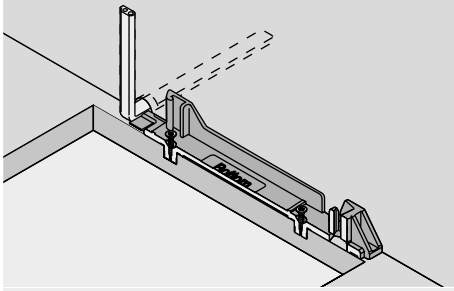

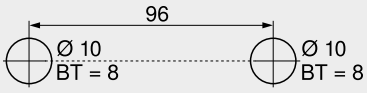

BT Głębokość wiercenia

Obróbka frontu – pozycja dystansu Blum

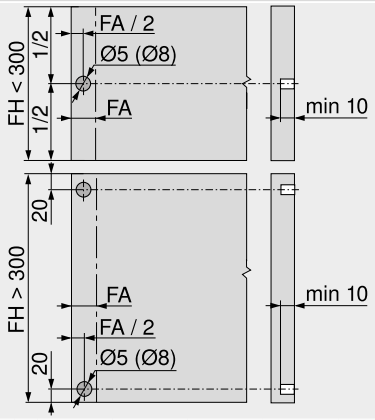

Dystans Blum zapewnia niezbędny odstęp 2 mm

FA	Nałożenie frontu
FH	Wysokość frontu

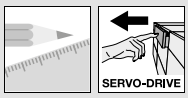

Korpus standardowy

Planowanie – trawers pionowy

Wymiary nawiertów – dno | trawers

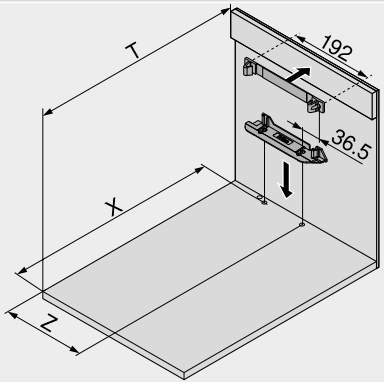

Wysokość szuflady SKH (mm)	X (mm)	T (mm)
≥ 79	NL + 16	NL + 31

NL	Długość
X	Pozycja wiercenia
T	Pozycja przedniej krawędzi – trawers
Z	Odległość wpustu

Ta pozycja montażowa profilu nośnego umożliwia otwieranie przez naciśnięcie lub pociągnięcie zarówno szuflad wewnętrznych jak i szuflad z nakładanym frontem

Systemy prowadnic	Wysokość szuflady SKH (mm)	Szerokość wewnętrzna korpusu LW (mm)							
		224–234		235–388		389–428		≥ 429	
		Z (mm)	Przedłużka odbojnika	Z (mm)	Przedłużka odbojnika	Z (mm)	Przedłużka odbojnika	Z (mm)	Przedłużka odbojnika
MOVENTO	≥ 79	–	–	164	●	164	●	LW / 2	●
TANDEM	≥ 79	164	–	164	●	LW / 2	●	LW / 2	●

LW	Szerokość wewnętrzna korpusu	●	Wymagane
Z	Odległość wpustu	–	Niemożliwy

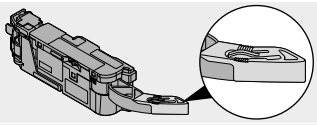

Przedłużka odbojnika

Wymiary zabudowy i odstęp bezpieczeństwa – uchwyt zasilacza

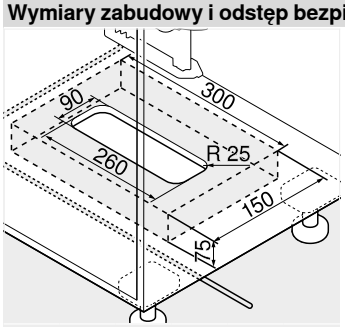

Montaż do dna

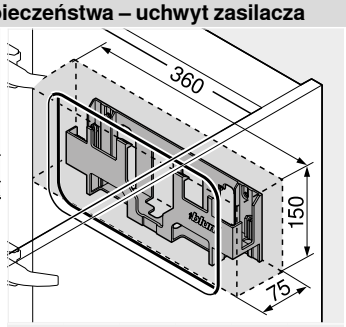

Montaż do ściany

Uwaga

Zachować 30 mm odstęp bezpieczeństwa od dolnej krawędzi (montaż do dna) względnie przedniej krawędzi (montaż do ściany) i od brzegów uchwytu zasilacza do sąsiednich elementów

Umożliwić cyrkulację powietrza. W przeciwnym razie grozi to przegrzaniem zasilacza Blum

Strony ze wskazówkami

Przegląd – SERVO-DRIVE do MOVENTO | TANDEM	491
Przegląd – MOVENTO	437
Przegląd – TANDEM	465
Planowanie – trawers poziomy	494
Akcesoria	522
Przegląd – pomoce montażowe	595
Inne informacje techniczne	686

Montaż, demontaż i regulacja

Adres URL
www.blum.com/a450

SERVO-DRIVE uno do stojących sortowników śmieci – MOVENTO | TANDEM

Kod internetowy
DQE7FY

- elektryczne wspomaganie otwierania w połączeniu z BLUMOTION – dla delikatnego i cichego zamykania
- odpowiedni do rozwiązań pojedynczych
- do stojących systemów sortowników śmieci
- możliwość montażu nawet w gotowej kuchni
- brak stałego połączenia z jednostką napędu
- brak zmian w szufladach
- prosty i szybki montaż gotowych elementów

Informacje o zamawianiu

18 **Zestaw SERVO-DRIVE**

Zasilacz	Pakiet języko-wy	Nr art.	Zasilacz	Pakiet języko-wy	Nr art.
E	A	Z10NA30EA	B	A	Z10NA30BA
E	B	Z10NA30EB	K	D	Z10NA30KD
E	C	Z10NA30EC	U	G	Z10NA30UG
E	D	Z10NA30ED	U	J	Z10NA30UJ
E	E	Z10NA30EE	H	D	Z10NA30HD
E	F	Z10NA30EF			

Zasilacz [1]

E B K U H

Pakiet językowy

A	DE, EN, FR, IT, NL	**E**	CS, HU, PL, SK
B	DA, EN, FI, NO, SV	**F**	BG, ET, LT, LV, RO, RU
C	EL, EN, HR, SL, SR, TR	**G**	EN, ES, FR
D	EN, ES, FR, IT, PT	**J**	JA

Inne kombinacje na zapytanie
Zestaw zmontowany
[1] Szczegółowa lista rynków znajduje się w rozdziale Informacje

Elementy składowe:

1	2 x	Dystans Blum
4	1 x	Pojedynczy uchwyt napędu
9	1 x	Jednostka napędu
18a	1 x	Zabezpieczenie transportowe
18b	1 x	Zabezpieczenie przed zamoczeniem
18c	1 x	Zasilacz Blum z wtyczką 12 W
18d	1 x	Matryca montażowa
–	7 x	Wkręt do dystansów Blum i uchwytów jednostek napędu
–	1 x	Instrukcja montażu
–	1 x	Instrukcja obsługi

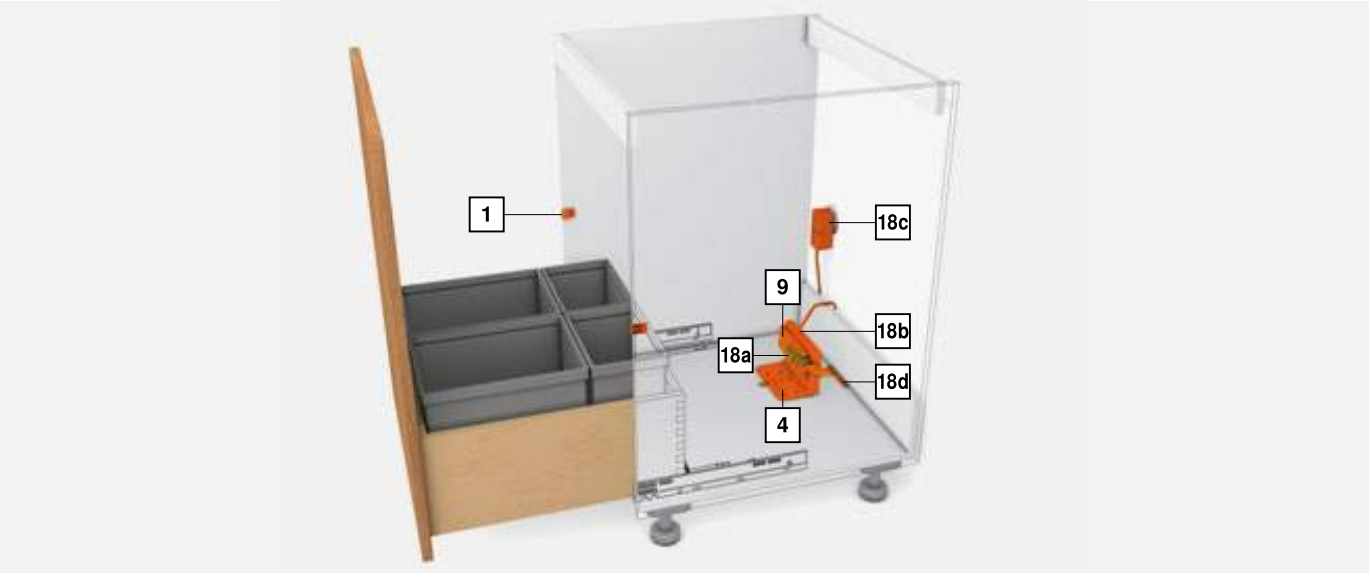

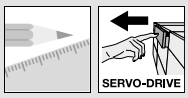

SERVO-DRIVE uno do stojących sortowników śmieci – MOVENTO | TANDEM

Kod internetowy
DQE7FY

Planowanie

Pozycja – jednostka napędu

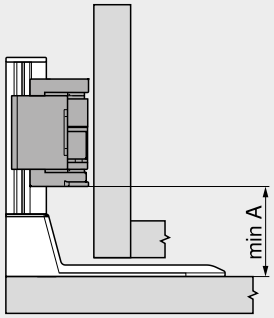

Systemy prowadnic	Szerokość wewnętrzna korpusu LW (mm) ≥ 429
	A (mm)
MOVENTO	47
TANDEM	47

A Odległość między dolną krawędzią uchwytu napędu a dolną krawędzią jednostki napędu

Wymiary nawiertów – dno

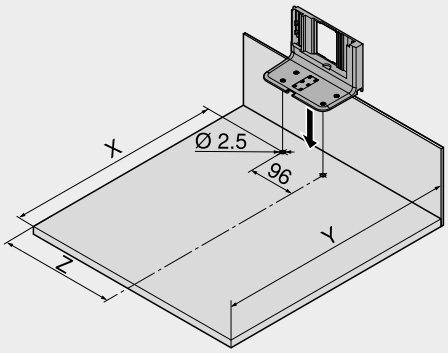

Systemy prowadnic	Szerokość wewnętrzna korpusu LW (mm) ≥ 429		
	X (mm)	Y (mm)	Z (mm)
MOVENTO	NL + 16	NL + 30	LW / 2
TANDEM	NL + 16	NL + 30	LW / 2

NL Długość
X Pozycja wiercenia
Y Min. wymiary zabudowy
Z Odległość wpustu

Pozycja – dystans Blum

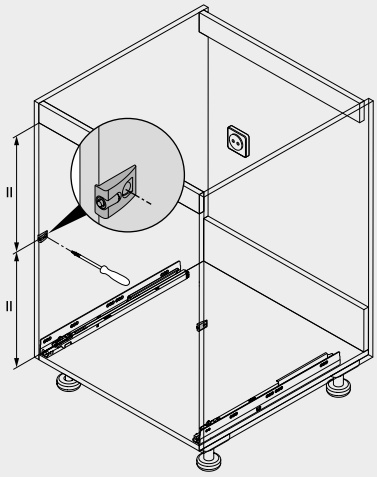

Dystans Blum zapewnia niezbędny odstęp 2 mm

Strony ze wskazówkami

Przegląd – SERVO-DRIVE do MOVENTO | TANDEM	491
Przegląd – MOVENTO	437
Przegląd – TANDEM	465
SERVO-DRIVE uno – lista rynków	706
Przegląd – pomoce montażowe	595
Inne informacje techniczne	686

Montaż, demontaż i regulacja

Adres URL
www.blum.com/a450

Szafka zlewozmywakowa

- elektryczne wspomaganie otwierania w połączeniu z BLUMOTION – dla delikatnego i cichego zamykania
- z uchwytem napędu
- brak stałego połączenia z jednostką napędu
- brak zmian w szufladach
- szybki montaż gotowych elementów

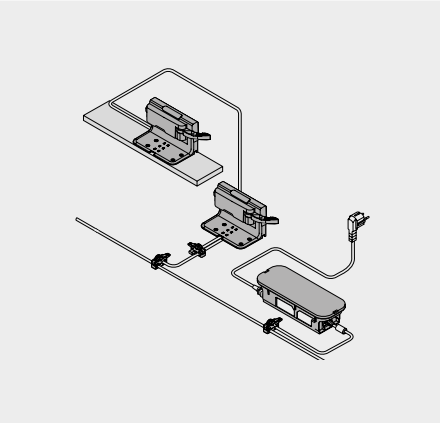

Informacje o zamawianiu

1a Dystans Blum

Średnica (mm)	Nr art.
Ø 5	993.0530
Ø 8	993.0830.01

Do wysokości frontu 300 mm stosować 2 szt.
Od wysokości frontu 300 mm stosować 4 szt.

5 Pojedynczy uchwyt napędu

Materiał	Kolor	Nr art.
Tworzywo	R7037	Z10D0311

9 Jednostka napędu

Materiał	Kolor	Nr art.
Tworzywo	R7037	Z10A3000.03

Łącznie z zamontowaną przedłużką odbojnika

9a Zabezpieczenie przed zamoczeniem

Materiał	Kolor	Nr art.
Tworzywo	R7037	Z10D0316

11 Kabel zasilający i końcówka ochronna przewodu

Długość (m)	Kolor	Nr art.
8	S	Z10K800AE

Elementy składowe:
11a 1 x Kabel zasilający
11b 5 x Końcówka ochronna przewodu
Do zastosowania jako kabel zasilający, przewód profilu nośnego i przewód komunikacyjny
Do przycięcia

12 Złącze pinowe i końcówka ochronna przewodu

Materiał	Kolor	Nr art.
Tworzywo	S	Z10V100E.01

Elementy składowe:
12a 1 x Złącze pinowe
11b 2 x Końcówka ochronna przewodu

13 Zasilacz Blum 24 W

Pakiet językowy	Nr art.	Pakiet językowy	Nr art.
A	Z10NE030A	E	Z10NE030E
B	Z10NE030B	F	Z10NE030F
C	Z10NE030C	G	Z10NE030G
D	Z10NE030D	H	Z10NE030H

Łącznie z instrukcją montażu
Bez przewodu sieciowego

Pakiet językowy

A	DE, EN, FR, IT, NL	**E**	CS, HU, PL, SK
B	DA, EN, FI, NO, SV	**F**	BG, ET, LT, LV, RO, RU
C	EL, EN, HR, SL, SR, TR	**G**	EN, ES, FR
D	EN, ES, FR, IT, PT	**H**	EN, ZH

Oznaczenia języka zgodnie z ISO-639

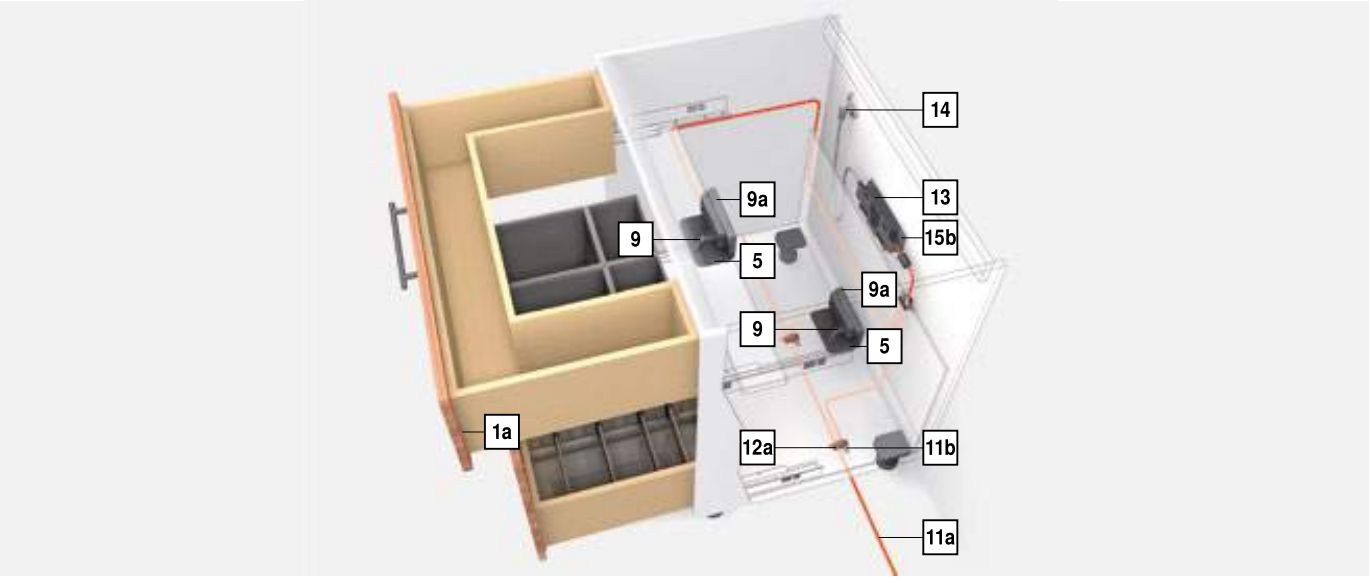

Szafka zlewozmywakowa

Informacje o zamawianiu

14 Przewód sieciowy

Rynek	Nr art.	Rynek	Nr art.
Europa	Z10M200E	CH	Z10M200C
US, CA	Z10M200U	JP	Z10M200J
BR	Z10M200S.01	UK	Z10M200B
DK	Z10M200D	IL	Z10M200I
AU	Z10M200K	CN	Z10M200N
AR	Z10M200A	IN	Z10M200H
CL	Z10M200L	TW	Z10M200T
ZA	Z10M200Z	Europa [1]	Z10M200E.OS

[1] Bez wtyczki

15a Uchwyt zasilacza

Montaż do dna

Materiał	Kolor	Nr art.
Tworzywo	R7037	Z10NG000

Łącznie z przykrywką
Do zasilacza Blum 24 W

Alternatywa dla 15a

15b Uchwyt zasilacza

Montaż do ściany

Materiał	Kolor	Nr art.
Tworzywo	WGR	Z10NG120

Do zasilacza Blum 24 W

a Akcesoria

– Uchwyt przewodu

Materiał	Kolor	Nr art.
Tworzywo	W	Z10K0009

Np. do mocowania kabla zasilającego

Kolor		Kolor	
R7037	RAL 7037 ciemnoszary	W	Biały
S	Czarny	ZN	Cynkowany
WGR	Jasnoszary		

Strony ze wskazówkami

Przegląd – SERVO-DRIVE do MOVENTO | TANDEM	491
Przegląd – MOVENTO	437
Przegląd – TANDEM	465
Planowanie	502
Akcesoria	522
Przegląd – pomoce montażowe	595
Inne informacje techniczne	686

Montaż, demontaż i regulacja

Adres URL
www.blum.com/a450

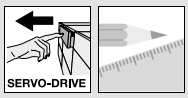

Szafka zlewozmywakowa

Planowanie

Korpus

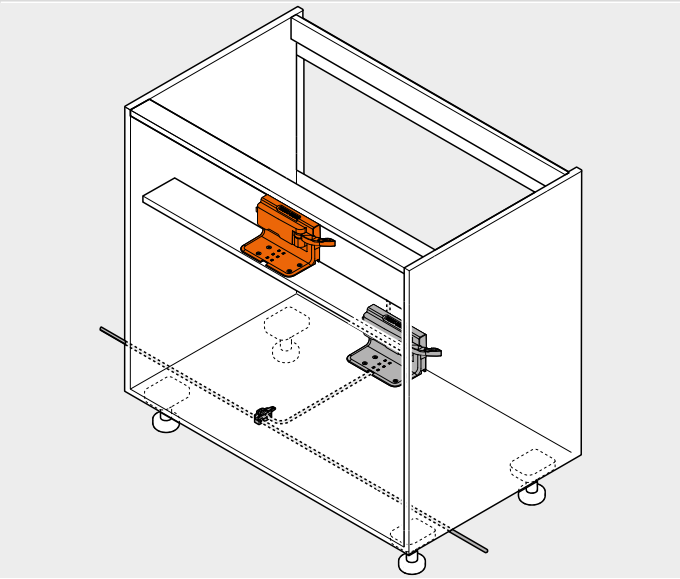

Trawers poprzeczny – pojedynczy uchwyt napędu

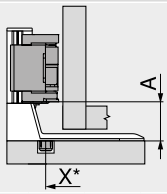

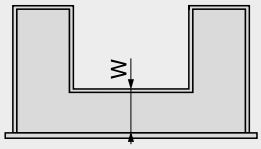

Przegroda	
X	Pozycja wiercenia
*	Mierzona od przedniej krawędzi korpusu

W	Odległość między przednią krawędzią dna szuflady a przegrodą
	Min. 100 mm

Systemy prowadnic	Wysokość szuflady SKH (mm)	A (mm)
MOVENTO	≥ 79	35
TANDEM	≥ 79	35

A Odległość między dolną krawędzią uchwytu napędu a dolną krawędzią jednostki napędu

Trawers poprzeczny – pojedynczy uchwyt napędu

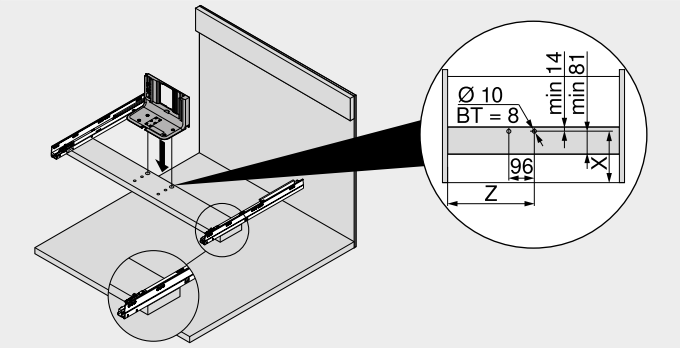

Systemy prowadnic	Wysokość szuflady SKH (mm)	Szerokość wewnętrzna korpusu LW (mm) ≥ 429	
		X (mm)	Z (mm)
MOVENTO	≥ 79	W + 24	LW / 2
TANDEM	≥ 79	W + 24	LW / 2

X	Pozycja wiercenia
Z	Odległość wpustu
W	Odległość między przednią krawędzią dna szuflady a przegrodą
BT	Głębokość wiercenia

Wieniec dolny – układ wiercenia

Okablowanie dolne

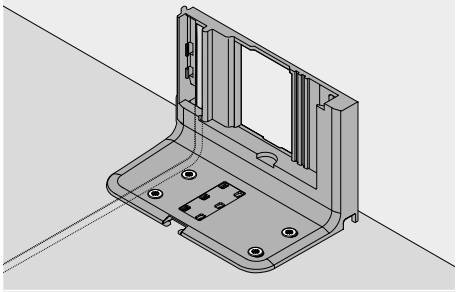

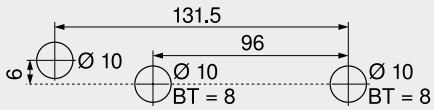

BT Głębokość wiercenia

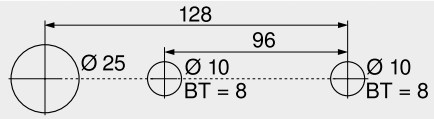

Alternatywny układ wiercenia dla PRO-CENTER i MINIPRESS
BT Głębokość wiercenia

Obróbka frontu – pozycja dystansu Blum

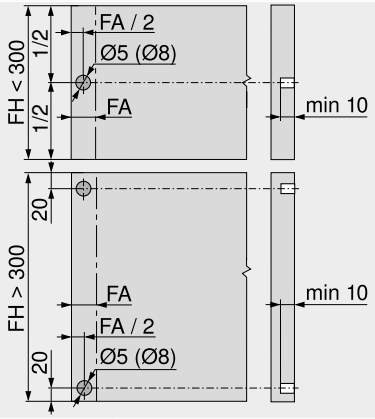

Dystans Blum zapewnia niezbędny odstęp 2 mm

FA	Nałożenie frontu
FH	Wysokość frontu

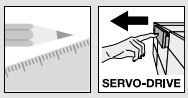

Szafka zlewozmywakowa

Planowanie

Korpus

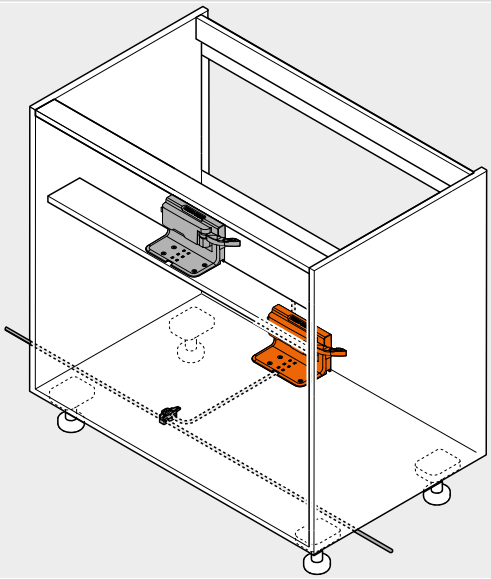

Wieniec dolny – pojedynczy uchwyt

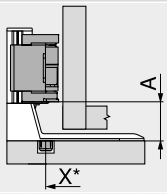

X	Pozycja wiercenia
*	Mierzona od przedniej krawędzi korpusu

Systemy prowadnic	Wysokość szuflady SKH (mm)	Szerokość wewnętrzna korpusu LW (mm)
		≥ 429
		A (mm)
MOVENTO	≥ 79	35
TANDEM	≥ 79	35

A Odległość między dolną krawędzią uchwytu napędu a dolną krawędzią jednostki napędu

Wieniec dolny – pojedynczy uchwyt

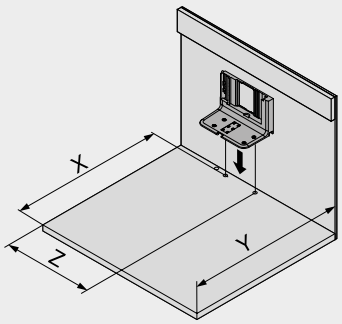

Wysokość szuflady SKH (mm)	X (mm)	Y (mm)	Z (mm)
≥ 79	NL + 16	NL + 30	LW / 2

LW	Szerokość wewnętrzna korpusu
NL	Długość
X	Pozycja wiercenia
Y	Min. wymiary zabudowy
Z	Odległość wpustu

Wymiary zabudowy i odstęp bezpieczeństwa – uchwyt zasilacza

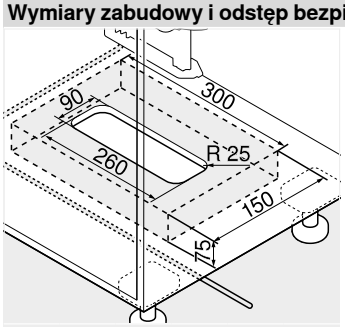

Montaż do dna

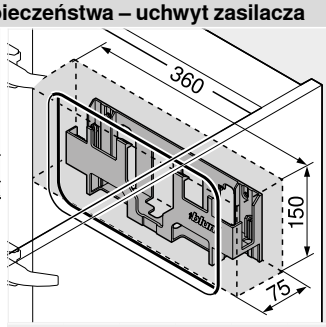

Montaż do ściany

Uwaga

Zachować 30 mm odstęp bezpieczeństwa od dolnej krawędzi (montaż do dna) względnie przedniej krawędzi (montaż do ściany) i od brzegów uchwytu zasilacza do sąsiednich elementów

Umożliwić cyrkulację powietrza. W przeciwnym razie grozi to przegrzaniem zasilacza Blum

Strony ze wskazówkami

Przegląd – SERVO-DRIVE do MOVENTO | TANDEM	491
Przegląd – MOVENTO	437
Przegląd – TANDEM	465
Akcesoria	522
Przegląd – pomoce montażowe	595
Inne informacje techniczne	686

Montaż, demontaż i regulacja

Adres URL
www.blum.com/a450

▸ SERVO-DRIVE do MOVENTO | TANDEM
▸▸ Rozwiązanie

Dwie szuflady z jednym frontem

- elektryczne wspomaganie otwierania w połączeniu z BLUMOTION – dla delikatnego i cichego zamykania
- synchroniczne uruchomienie dwóch szuflad i | lub szerokich rozwiązań
- z uchwytem napędu
- brak stałego połączenia z jednostką napędu
- brak zmian w szufladach
- szybki montaż gotowych elementów

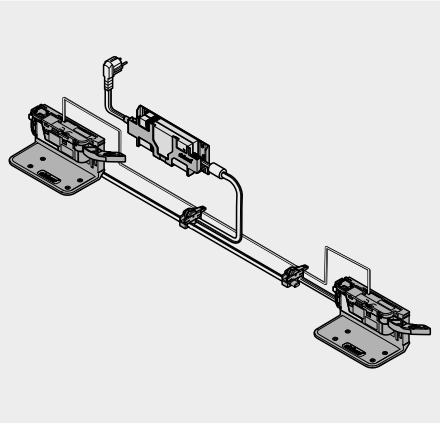

Informacje o zamawianiu

1a Dystans Blum

Średnica (mm)	Nr art.
Ø 5	993.0530
Ø 8	993.0830.01

Do wysokości frontu 300 mm stosować 2 szt.
Od wysokości frontu 300 mm stosować 4 szt.

5 Pojedynczy uchwyt napędu

Materiał	Kolor	Nr art.
Tworzywo	R7037	Z10D0311

9 Jednostka napędu

Materiał	Kolor	Nr art.
Tworzywo	R7037	Z10A3000.03

Łącznie z zamontowaną przedłużką odbojnika

11 Kabel zasilający i końcówka ochronna przewodu

Długość (m)	Kolor	Nr art.
8	S	Z10K800AE

Elementy składowe:
11a 1 x Kabel zasilający
11b 5 x Końcówka ochronna przewodu
Do zastosowania jako kabel zasilający, przewód profilu nośnego i przewód komunikacyjny
Do przycięcia

12 Złącze pinowe i końcówka ochronna przewodu

Materiał	Kolor	Nr art.
Tworzywo	S	Z10V100E.01

Elementy składowe:
12a 1 x Złącze pinowe
11b 2 x Końcówka ochronna przewodu

13 Zasilacz Blum 24 W

Pakiet językowy	Nr art.	Pakiet językowy	Nr art.
A	Z10NE030A	E	Z10NE030E
B	Z10NE030B	F	Z10NE030F
C	Z10NE030C	G	Z10NE030G
D	Z10NE030D	H	Z10NE030H

Łącznie z instrukcją montażu
Bez przewodu sieciowego

Pakiet językowy

A	DE, EN, FR, IT, NL	**E**	CS, HU, PL, SK
B	DA, EN, FI, NO, SV	**F**	BG, ET, LT, LV, RO, RU
C	EL, EN, HR, SL, SR, TR	**G**	EN, ES, FR
D	EN, ES, FR, IT, PT	**H**	EN, ZH

Oznaczenia języka zgodnie z ISO-639

14 Przewód sieciowy

Rynek	Nr art.	Rynek	Nr art.
Europa	Z10M200E	CH	Z10M200C
US, CA	Z10M200U	JP	Z10M200J
BR	Z10M200S.01	UK	Z10M200B
DK	Z10M200D	IL	Z10M200I
AU	Z10M200K	CN	Z10M200N
AR	Z10M200A	IN	Z10M200H
CL	Z10M200L	TW	Z10M200T
ZA	Z10M200Z	Europa [1]	Z10M200E.OS

[1] Bez wtyczki

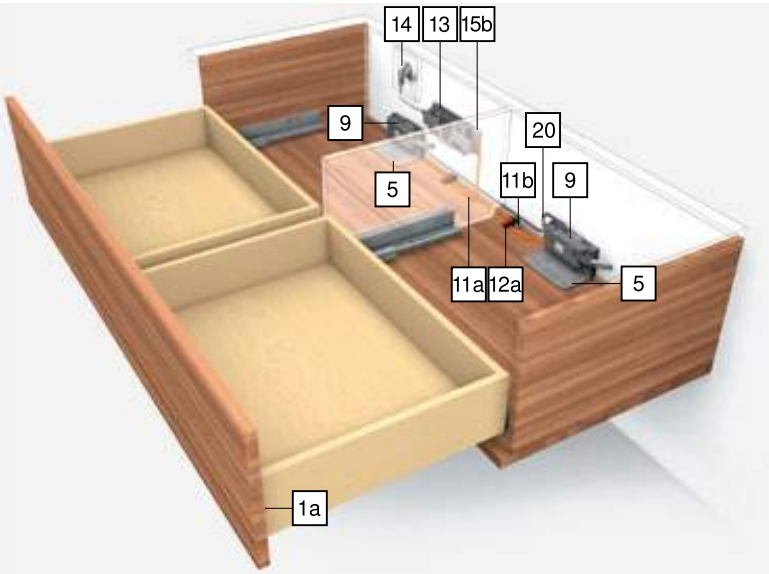

Dwie szuflady z jednym frontem

Informacje o zamawianiu

15a Uchwyt zasilacza

Montaż do dna

Materiał	Kolor	Nr art.
Tworzywo	R7037	Z10NG000

Łącznie z przykrywką
Do zasilacza Blum 24 W

Alternatywa dla 15a

15b Uchwyt zasilacza

Montaż do ściany

Materiał	Kolor	Nr art.
Tworzywo	WGR	Z10NG120

Do zasilacza Blum 24 W

20 Przewód synchronizacji

Długość (mm)	Nr art.
80	Z10K008S
500	Z10K050S
1200	Z10K120S
1600	Z10K160S

Łączy dwie jednostki napędu, które powinny być aktywowane jednocześnie

a Akcesoria

– Uchwyt przewodu

Materiał	Kolor	Nr art.
Tworzywo	W	Z10K0009

Np. do mocowania kabla zasilającego

Kolor		Kolor	
R7037	RAL 7037 ciemnoszary	WGR	Jasnoszary
S	Czarny	W	Biały

Strony ze wskazówkami

Przegląd – SERVO-DRIVE do MOVENTO | TANDEM	491
Przegląd – MOVENTO	437
Przegląd – TANDEM	465
Planowanie	506
Akcesoria	522
Przegląd – pomoce montażowe	595
Inne informacje techniczne	686

Montaż, demontaż i regulacja

Adres URL
www.blum.com/a450

▶ SERVO-DRIVE do MOVENTO | TANDEM
▶▶ Rozwiązanie

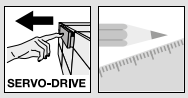

Dwie szuflady z jednym frontem

Planowanie

Korpus

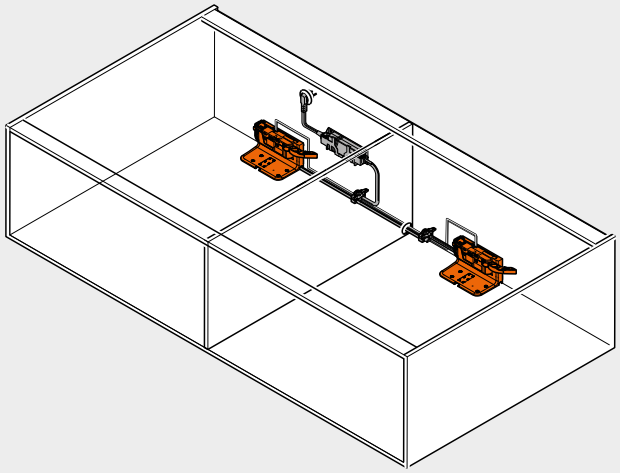

Wieniec dolny – pojedynczy uchwyt

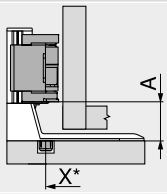

X	Pozycja wiercenia
*	Mierzona od przedniej krawędzi korpusu

Systemy prowadnic	Wysokość szuflady SKH (mm)	Szerokość wewnętrzna korpusu LW (mm)
		≥ 429
		A (mm)
MOVENTO	≥ 79	35
TANDEM	≥ 79	35

A Odległość między dolną krawędzią uchwytu napędu a dolną krawędzią jednostki napędu

Wieniec dolny – pojedynczy uchwyt

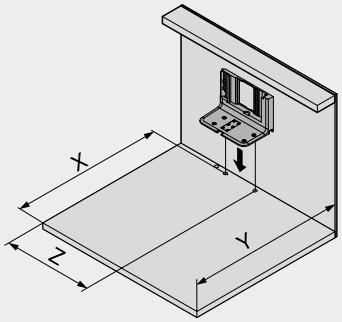

Wysokość szuflady SKH (mm)	X (mm)	Y (mm)	Z (mm)
≥ 79	NL + 16	NL + 30	LW / 2

LW	Szerokość wewnętrzna korpusu
NL	Długość
X	Pozycja wiercenia
Y	Min. wymiary zabudowy
Z	Odległość wpustu

Wieniec dolny – układ wiercenia

Okablowanie dolne

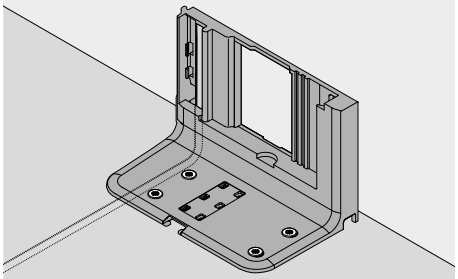

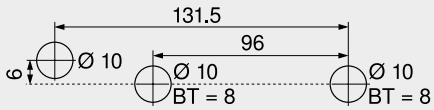

BT Głębokość wiercenia

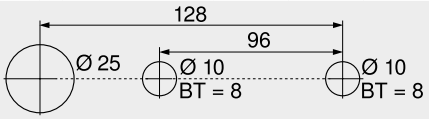

Alternatywny układ wiercenia dla PRO-CENTER i MINIPRESS
BT Głębokość wiercenia

Okablowanie tylne

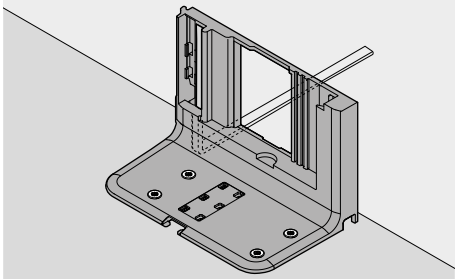

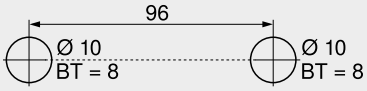

BT Głębokość wiercenia

Obróbka frontu – pozycja dystansu Blum

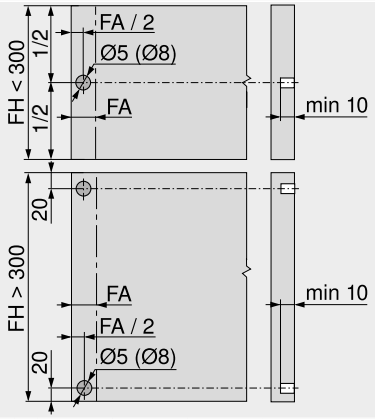

Dystans Blum zapewnia niezbędny odstęp 2 mm

FA	Nałożenie frontu
FH	Wysokość frontu

Dwie szuflady z jednym frontem

Planowanie

Wymiary zabudowy i odstęp bezpieczeństwa – uchwyt zasilacza

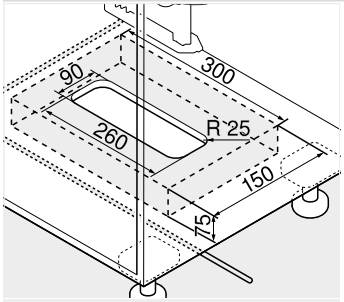

Montaż do dna

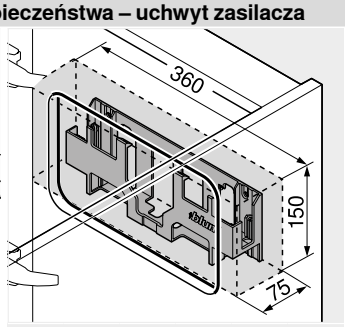

Montaż do ściany

Uwaga

Zachować 30 mm odstęp bezpieczeństwa od dolnej krawędzi (montaż do dna) względnie przedniej krawędzi (montaż do ściany) i od brzegów uchwytu zasilacza do sąsiednich elementów

Umożliwić cyrkulację powietrza. W przeciwnym razie grozi to przegrzaniem zasilacza Blum

Strony ze wskazówkami

Przegląd – SERVO-DRIVE do MOVENTO | TANDEM	491
Przegląd – MOVENTO	437
Przegląd – TANDEM	465
Akcesoria	522
Przegląd – pomoce montażowe	595
Inne informacje techniczne	686

Montaż, demontaż i regulacja

Adres URL
www.blum.com/a450

Korpus z różną głębokością szuflad | szuflada wewnętrzna

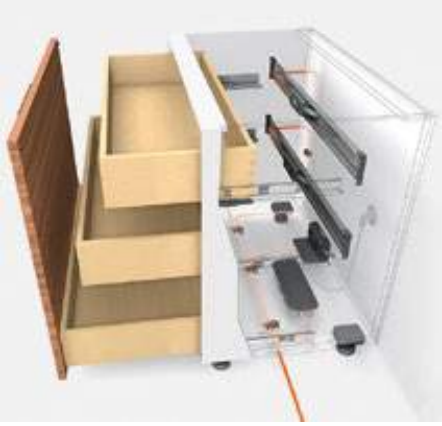

- elektryczne wspomaganie otwierania w połączeniu z BLUMOTION – dla delikatnego i cichego zamykania
- z uchwytem napędu i poziomym profilem nośnym
- brak stałego połączenia z jednostką napędu
- brak zmian w szufladach
- szybki montaż gotowych elementów

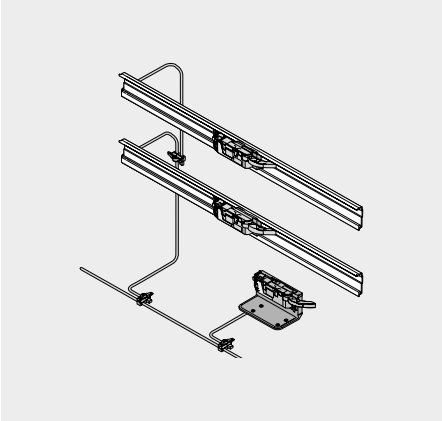

Informacje o zamawianiu

1a Dystans Blum

Średnica (mm)	Nr art.
Ø 5	993.0530
Ø 8	993.0830.01

Do wysokości frontu 300 mm stosować 2 szt.
Od wysokości frontu 300 mm stosować 4 szt.

1b Dystans Blum – szuflada wewnętrzna

Systemy prowadnic	Średnica (mm)	Nr art.
TANDEM	Ø 10	993.2000

Regulowany dystans Blum do szuflad wewnętrznych i frontów wpuszczanych z TANDEM

1b Regulacja głębokości – szuflada wewnętrzna

Systemy prowadnic	Kolor	Nr art.
MOVENTO	R7037	298.7600

Tylko do rozwiązań wpuszczanych
SERVO-DRIVE-odbojnik zintegrowany
Odpowiedni do sprzęgła T51.7601

5 Pojedynczy uchwyt napędu

Materiał	Kolor	Nr art.
Tworzywo	R7037	Z10D0311

6 Poziomy profil nośny

Materiał	Długość (mm)	Nr art.
Aluminium	1143	Z10T1143B

Do szerokości korpusu KB 275–1200 mm
a **Wymiar** Szerokość wewnętrzna korpusu LW – 19 mm

7 Uchwyt profilu nośnego poziomy

Materiał	Kolor	Nr art.
Tworzywo	R7037	Z10D5210

Elementy składowe:
7a 1 x Uchwyt profilu nośnego lewy/prawy
7b 1 x Adapter do jednostki napędu
Stosować wkręt do płyty wiórowej i wkręt EURO

9 Jednostka napędu

Materiał	Kolor	Nr art.
Tworzywo	R7037	Z10A3000.03

Łącznie z zamontowaną przedłużką odbojnika

11 Kabel zasilający i końcówka ochronna przewodu

Długość (m)	Kolor	Nr art.
8	S	Z10K800AE

Elementy składowe:
11a 1 x Kabel zasilający
11b 5 x Końcówka ochronna przewodu
Do zastosowania jako kabel zasilający, przewód profilu nośnego i przewód komunikacyjny
Do przycięcia

12 Złącze pinowe i końcówka ochronna przewodu

Materiał	Kolor	Nr art.
Tworzywo	S	Z10V100E.01

Elementy składowe:
12a 1 x Złącze pinowe
11b 2 x Końcówka ochronna przewodu

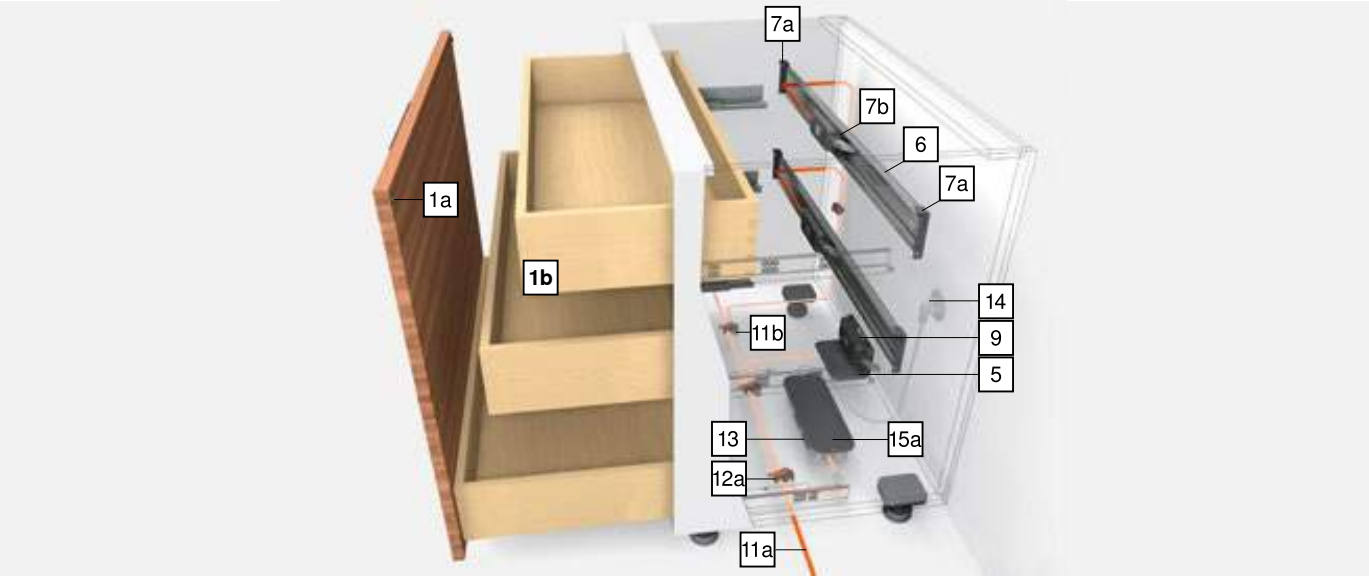

Korpus z różną głębokością szuflad | szuflada wewnętrzna

Informacje o zamawianiu

13 Zasilacz Blum 24 W

Pakiet językowy	Nr art.	Pakiet językowy	Nr art.
A	Z10NE030A	E	Z10NE030E
B	Z10NE030B	F	Z10NE030F
C	Z10NE030C	G	Z10NE030G
D	Z10NE030D	H	Z10NE030H

Łącznie z instrukcją montażu
Bez przewodu sieciowego

Pakiet językowy

A	DE, EN, FR, IT, NL	**E**	CS, HU, PL, SK
B	DA, EN, FI, NO, SV	**F**	BG, ET, LT, LV, RO, RU
C	EL, EN, HR, SL, SR, TR	**G**	EN, ES, FR
D	EN, ES, FR, IT, PT	**H**	EN, ZH

Oznaczenia języka zgodnie z ISO-639

14 Przewód sieciowy

Rynek	Nr art.	Rynek	Nr art.
Europa	Z10M200E	CH	Z10M200C
US, CA	Z10M200U	JP	Z10M200J
BR	Z10M200S.01	UK	Z10M200B
DK	Z10M200D	IL	Z10M200I
AU	Z10M200K	CN	Z10M200N
AR	Z10M200A	IN	Z10M200H
CL	Z10M200L	TW	Z10M200T
ZA	Z10M200Z	Europa [1]	Z10M200E.OS

[1] Bez wtyczki

15a Uchwyt zasilacza

Montaż do dna

Materiał	Kolor	Nr art.
Tworzywo	R7037	Z10NG000

Łącznie z przykrywką
Do zasilacza Blum 24 W

Alternatywa dla 15a

15b Uchwyt zasilacza

Montaż do ściany

Materiał	Kolor	Nr art.
Tworzywo	WGR	Z10NG120

Do zasilacza Blum 24 W

a Akcesoria

– Uchwyt przewodu

Materiał	Kolor	Nr art.
Tworzywo	W	Z10K0009

Np. do mocowania kabla zasilającego

Kolor		Kolor	
R7037	RAL 7037 ciemnoszary	W	Biały
S	Czarny	ZN	Cynkowany
WGR	Jasnoszary		

Strony ze wskazówkami

Przegląd – SERVO-DRIVE do MOVENTO | TANDEM	491
Przegląd – MOVENTO	437
Przegląd – TANDEM	465
Planowanie	510
Akcesoria	522
Przegląd – pomoce montażowe	595
Inne informacje techniczne	686

Montaż, demontaż i regulacja

Adres URL
www.blum.com/a450

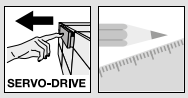

Korpus z różną głębokością szuflad | szuflada wewnętrzna

Planowanie – profil nośny poziomy

Korpus

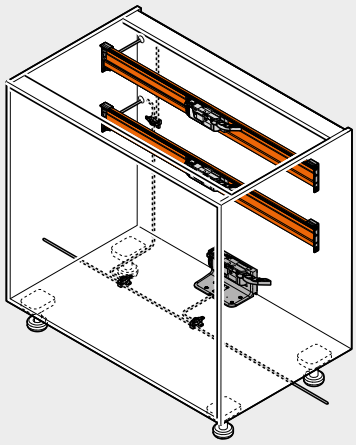

Pozycja – jednostka napędu

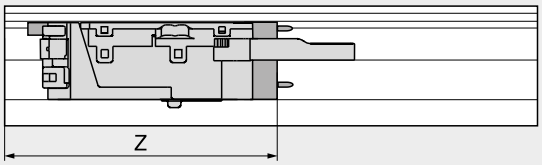

Z Odległość wpustu

Pozycja – jednostka napędu

Prowadnica	Wysokość szuflady SKH (mm)	Szerokość wewnętrzna korpusu LW (mm)
		≥ 429
		Z (mm)
MOVENTO	≥ 79	LW / 2
TANDEM	≥ 79	LW / 2

Z Odległość wpustu

Obróbka frontu – pozycja dystansu Blum

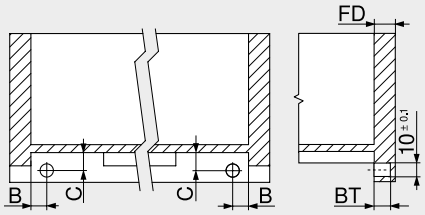

TANDEM
Szuflada wewnętrzna

Dystans Blum zapewnia niezbędny odstęp 2 mm

Prowadnica	Rodzaj szuflady	B (mm)	C (mm)
56XH	Pełny wysuw	16.5 ±1	12.0 ±1
55XH	Częściowy wysuw	18.5 ±0.5	13.5 ±0.5

Grubość frontu FD (mm)	Głębokość wiercenia BT (mm)	Zakres regulacji (mm)
13.0	10.0	+1.75 / –0.25
Od 14.5	11.5	±1.75

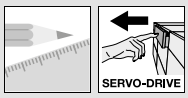

Korpus z różną głębokością szuflad | szuflada wewnętrzna

Planowanie – profil nośny poziomy

Wymiary nawiertów

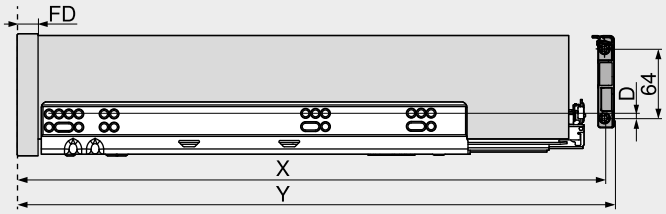

MOVENTO

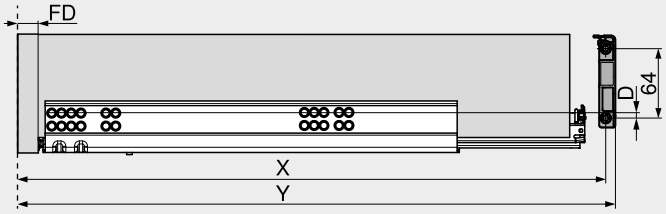

TANDEM

Wysokość szuflady SKH (mm)	X (mm)	Y (mm)
≥ 79	NL + FD + 26	NL + FD + 36

FD	Grubość frontu
NL	Długość
X	Pozycja wiercenia
Y	Min. wymiary zabudowy

Ta pozycja montażowa profilu nośnego umożliwia otwieranie przez naciśnięcie lub pociągnięcie zarówno szuflad wewnętrznych jak i szuflad z nakładanym frontem

Systemy prowadnic	Wysokość szuflady SKH (mm)	Szerokość wewnętrzna korpusu LW (mm)
		≥ 429
		D (mm)
MOVENTO	≥ 79	19
TANDEM	≥ 79	19

D	Odległość między pozycją mocowania prowadnicy korpusu a pozycją mocowania uchwytu profilu nośnego

Strony ze wskazówkami

Przegląd – SERVO-DRIVE do MOVENTO | TANDEM	491
Przegląd – MOVENTO	437
Przegląd – TANDEM	465
Akcesoria	522
Przegląd – pomoce montażowe	595
Inne informacje techniczne	686

Montaż, demontaż i regulacja

Adres URL
www.blum.com/a450

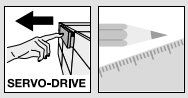

Korpus z różną głębokością szuflad | szuflada wewnętrzna

Planowanie – pojedynczy uchwyt napędu

Korpus

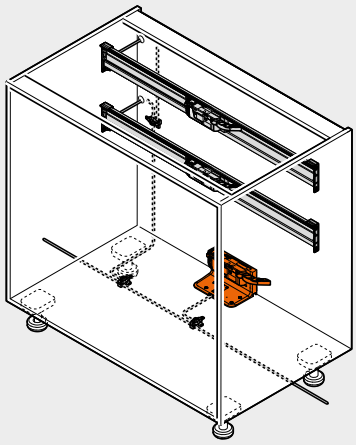

Wieniec dolny – pojedynczy uchwyt

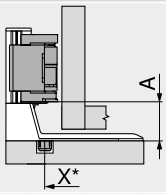

X	Pozycja wiercenia
*	Mierzona od przedniej krawędzi korpusu

Systemy prowadnic	Wysokość szuflady SKH (mm)	Szerokość wewnętrzna korpusu LW (mm)
		≥ 429
		A (mm)
MOVENTO	≥ 79	35
TANDEM	≥ 79	35

A Odległość między dolną krawędzią uchwytu napędu a dolną krawędzią jednostki napędu

Wieniec dolny – pojedynczy uchwyt

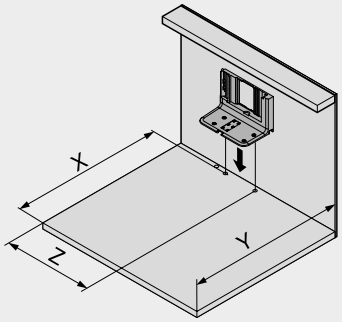

Wysokość szuflady SKH (mm)	X (mm)	Y (mm)	Z (mm)
≥ 79	NL + 16	NL + 30	LW / 2

LW	Szerokość wewnętrzna korpusu
NL	Długość
X	Pozycja wiercenia
Y	Min. wymiary zabudowy
Z	Odległość wpustu

Wieniec dolny – układ wiercenia

Okablowanie dolne

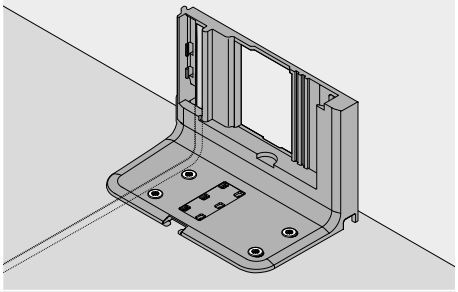

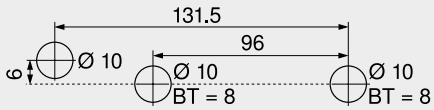

BT Głębokość wiercenia

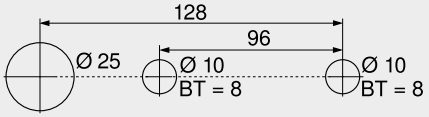

Alternatywny układ wiercenia dla PRO-CENTER i MINIPRESS
BT Głębokość wiercenia

Okablowanie tylne

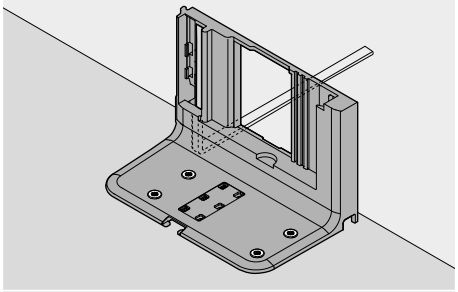

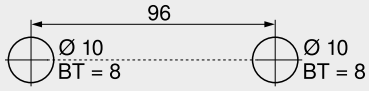

BT Głębokość wiercenia

Korpus z różną głębokością szuflad | szuflada wewnętrzna

Planowanie

Wymiary zabudowy i odstęp bezpieczeństwa – uchwyt zasilacza

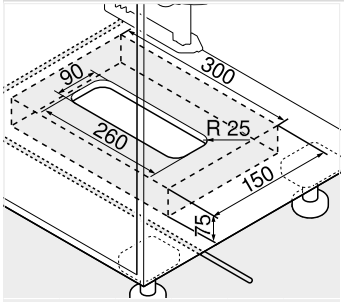

Montaż do dna

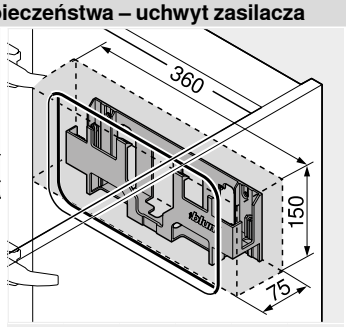

Montaż do ściany

Uwaga

Zachować 30 mm odstęp bezpieczeństwa od dolnej krawędzi (montaż do dna) względnie przedniej krawędzi (montaż do ściany) i od brzegów uchwytu zasilacza do sąsiednich elementów

Umożliwić cyrkulację powietrza. W przeciwnym razie grozi to przegrzaniem zasilacza Blum

Strony ze wskazówkami

Przegląd – SERVO-DRIVE do MOVENTO | TANDEM	491
Przegląd – MOVENTO	437
Przegląd – TANDEM	465
Akcesoria	522
Przegląd – pomoce montażowe	595
Inne informacje techniczne	686

Montaż, demontaż i regulacja

Adres URL
www.blum.com/a450

▸ SERVO-DRIVE do MOVENTO | TANDEM
▸▸ Rozwiązanie

Korpus z pojedynczą szufladą

- elektryczne wspomaganie otwierania w połączeniu z BLUMOTION – dla delikatnego i cichego zamykania
- z górnym uchwytem napędu
- brak stałego połączenia z jednostką napędu
- brak zmian w szufladach
- szybki montaż gotowych elementów

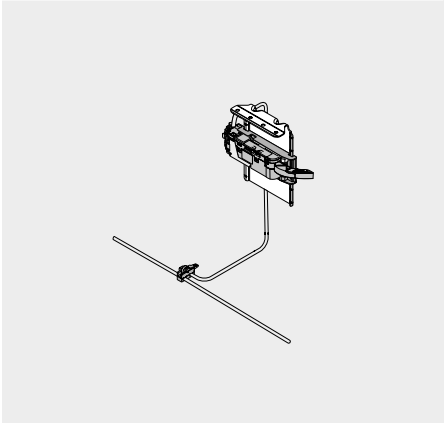

Informacje o zamawianiu

1a Dystans Blum

Średnica (mm)	Nr art.
Ø 5	993.0530
Ø 8	993.0830.01

Do wysokości frontu 300 mm stosować 2 szt.
Od wysokości frontu 300 mm stosować 4 szt.

8 Górny uchwyt napędu

Materiał	Kolor	Nr art.
Stal	R7037/ZN	Z10D6252

Łącznie z zamontowanym adapterem na jednostkę napędu

9 Jednostka napędu

Materiał	Kolor	Nr art.
Tworzywo	R7037	Z10A3000.03

Łącznie z zamontowaną przedłużką odbojnika

11 Kabel zasilający i końcówka ochronna przewodu

Długość (m)	Kolor	Nr art.
8	S	Z10K800AE

Elementy składowe:
11a 1 x Kabel zasilający
11b 5 x Końcówka ochronna przewodu
Do zastosowania jako kabel zasilający, przewód profilu nośnego i przewód komunikacyjny
Do przycięcia

12 Złącze pinowe i końcówka ochronna przewodu

Materiał	Kolor	Nr art.
Tworzywo	S	Z10V100E.01

Elementy składowe:
12a 1 x Złącze pinowe
11b 2 x Końcówka ochronna przewodu

13 Zasilacz Blum 24 W

Pakiet językowy	Nr art.	Pakiet językowy	Nr art.
A	Z10NE030A	E	Z10NE030E
B	Z10NE030B	F	Z10NE030F
C	Z10NE030C	G	Z10NE030G
D	Z10NE030D	H	Z10NE030H

Łącznie z instrukcją montażu
Bez przewodu sieciowego

Pakiet językowy

A	DE, EN, FR, IT, NL	**E**	CS, HU, PL, SK
B	DA, EN, FI, NO, SV	**F**	BG, ET, LT, LV, RO, RU
C	EL, EN, HR, SL, SR, TR	**G**	EN, ES, FR
D	EN, ES, FR, IT, PT	**H**	EN, ZH

Oznaczenia języka zgodnie z ISO-639

Korpus z pojedynczą szufladą

Informacje o zamawianiu

14 Przewód sieciowy

Rynek	Nr art.	Rynek	Nr art.
Europa	Z10M200E	CH	Z10M200C
US, CA	Z10M200U	JP	Z10M200J
BR	Z10M200S.01	UK	Z10M200B
DK	Z10M200D	IL	Z10M200I
AU	Z10M200K	CN	Z10M200N
AR	Z10M200A	IN	Z10M200H
CL	Z10M200L	TW	Z10M200T
ZA	Z10M200Z	Europa [1]	Z10M200E.OS

[1] Bez wtyczki

15a Uchwyt zasilacza

Montaż do dna

Materiał	Kolor	Nr art.
Tworzywo	R7037	Z10NG000

Łącznie z przykrywką
Do zasilacza Blum 24 W

Alternatywa dla 15a

15b Uchwyt zasilacza

Montaż do ściany

Materiał	Kolor	Nr art.
Tworzywo	WGR	Z10NG120

Do zasilacza Blum 24 W

a Akcesoria

– Uchwyt przewodu

Materiał	Kolor	Nr art.
Tworzywo	W	Z10K0009

Np. do mocowania kabla zasilającego

Kolor		Kolor	
R7037	RAL 7037 ciemnoszary	W	Biały
S	Czarny	ZN	Cynkowany
WGR	Jasnoszary		

Strony ze wskazówkami

Przegląd – SERVO-DRIVE do MOVENTO | TANDEM	491
Przegląd – MOVENTO	437
Przegląd – TANDEM	465
Planowanie	516
Akcesoria	522
Przegląd – pomoce montażowe	595
Inne informacje techniczne	686

Montaż, demontaż i regulacja

Adres URL
www.blum.com/a450

▶ SERVO-DRIVE do MOVENTO | TANDEM
▶▶ Rozwiązanie

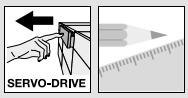

Korpus z pojedynczą szufladą

Planowanie

Korpus

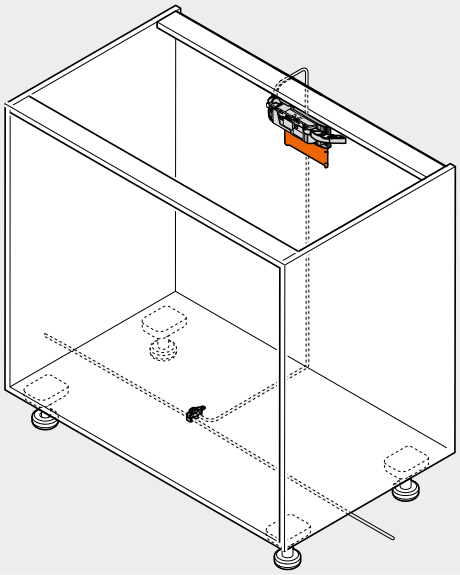

Pozycja – jednostka napędu

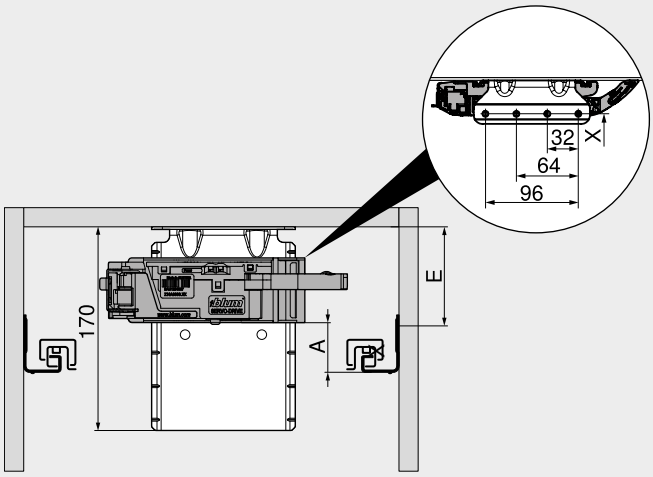

A	Odległość między dolną krawędzią prowadnicy a dolną krawędzią jednostki napędu
E	Odległość między dolną krawędzią wieńca górnego a pozycją mocowania prowadnicy
X	Pozycja wiercenia

Ze względu na wytrzymałość trawers musi być połączony z blatem roboczym

Pozycja – jednostka napędu

Systemy prowadnic	Wysokość szuflady SKH (mm)	Szerokość wewnętrzna korpusu LW (mm)					
		224–234		235–428		≥ 429	
		A (mm)	E min. (mm)	A (mm)	E min. (mm)	A (mm)	E min. (mm)
MOVENTO	≥ 79	–	–	60	84	35	54
TANDEM	≥ 79	55	81	55	81	35	61

A	Odległość między dolną krawędzią prowadnicy a dolną krawędzią jednostki napędu	–	Niemożliwy
E	Odległość między dolną krawędzią wieńca górnego a pozycją mocowania prowadnicy		

Obróbka frontu – pozycja dystansu Blum

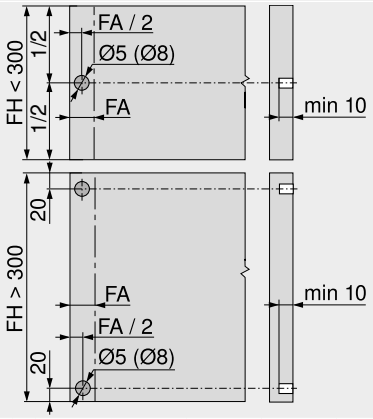

Dystans Blum zapewnia niezbędny odstęp 2 mm

FA	Nałożenie frontu
FH	Wysokość frontu

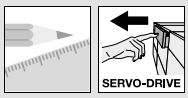

Korpus z pojedynczą szufladą

Planowanie

Wymiary nawiertów

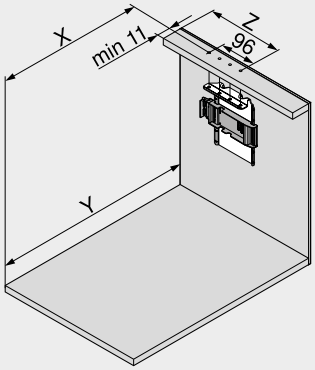

Wysokość szuflady SKH (mm)	X (mm)	Y (mm)
≥ 79	NL – 5	NL + 30

NL	Długość
X	Pozycja wiercenia
Y	Min. wymiary zabudowy

Ta pozycja montażowa profilu nośnego umożliwia otwieranie przez naciśnięcie lub pociągnięcie zarówno szuflad wewnętrznych jak i szuflad z nakładanym frontem

Systemy prowadnic	Wysokość szuflady SKH (mm)	Szerokość wewnętrzna korpusu LW (mm)							
		224–234		235–388		389–428		≥ 429	
		Z (mm)	Przedłużka odbojnika	Z (mm)	Przedłużka odbojnika	Z (mm)	Przedłużka odbojnika	Z (mm)	Przedłużka odbojnika
MOVENTO	≥ 79	–	–	164	●	164	●	LW / 2	●
TANDEM	≥ 79	164	–	164	●	LW / 2	●	LW / 2	●

LW	Szerokość wewnętrzna korpusu	●	Wymagane
Z	Odległość wpustu	–	Niemożliwy

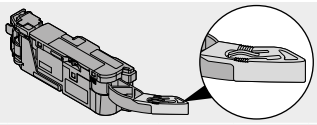

Przedłużka odbojnika

Wymiary zabudowy i odstęp bezpieczeństwa – uchwyt zasilacza

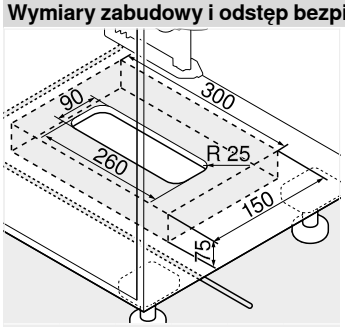

Montaż do dna

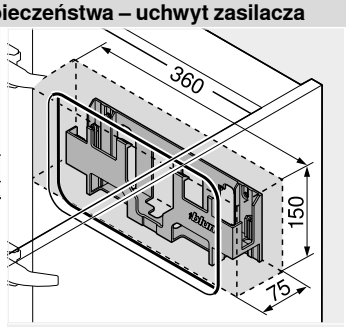

Montaż do ściany

Uwaga

Zachować 30 mm odstęp bezpieczeństwa od dolnej krawędzi (montaż do dna) względnie przedniej krawędzi (montaż do ściany) i od brzegów uchwytu zasilacza do sąsiednich elementów

Umożliwić cyrkulację powietrza. W przeciwnym razie grozi to przegrzaniem zasilacza Blum

Strony ze wskazówkami

Przegląd – SERVO-DRIVE do MOVENTO | TANDEM	491
Przegląd – MOVENTO	437
Przegląd – TANDEM	465
Akcesoria	522
Przegląd – pomoce montażowe	595
Inne informacje techniczne	686

Montaż, demontaż i regulacja

Adres URL
www.blum.com/a450

▶ SERVO-DRIVE do MOVENTO | TANDEM
▶▶ Rozwiązanie

Korpus z frontem wpuszczanym

- elektryczne wspomaganie otwierania w połączeniu z BLUMOTION – dla delikatnego i cichego zamykania
- z pionowym profilem nośnym
- brak stałego połączenia z jednostką napędu
- brak zmian w szufladach
- montaż bez użycia narzędzi
- proste okablowanie

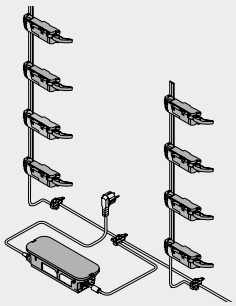

Informacje o zamawianiu

1b Dystans Blum – szuflada wewnętrzna

Systemy prowadnic	Średnica (mm)	Nr art.
TANDEM	Ø 10	993.2000

Regulowany dystans Blum do szuflad wewnętrznych i frontów wpuszczanych z TANDEM

1b Regulacja głębokości – szuflada wewnętrzna

Systemy prowadnic	Kolor	Nr art.
MOVENTO	R7037	298.7600

Tylko do rozwiązań wpuszczanych
SERVO-DRIVE-odbojnik zintegrowany
Odpowiedni do sprzęgła T51.7601

2 Profil nośny

Długość (mm)	Materiał	Przewód	Nr art.
650	Aluminium	●	Z10T650AA
700	Aluminium	●	Z10T700AA
710	Aluminium	●	Z10T710AA
750	Aluminium	●	Z10T750AA
800	Aluminium	●	Z10T800AA
1170	Aluminium	–	Z10T1170A

Do przycięcia
● Z przewodem
– Bez przewodu
a **Wymiar** Wysokość wewnętrzna korpusu LH – 10 mm

3a Uchwyt profilu nośnego górny/dolny
Trawers poziomy

Materiał	Kolor	Nr art.
Tworzywo	R7037	Z10D01E0.01

Alternatywa dla 3a
3b Uchwyt profilu nośnego dolny/tylny
Trawers pionowy

Materiał	Kolor	Nr art.
Tworzywo	R7037	Z10D01EA.01

Łącznie z zaślepką profilu nośnego

9 Jednostka napędu

Materiał	Kolor	Nr art.
Tworzywo	R7037	Z10A3000.03

Łącznie z zamontowaną przedłużką odbojnika

11 Kabel zasilający i końcówka ochronna przewodu

Długość (m)	Kolor	Nr art.
8	S	Z10K800AE

Elementy składowe:
11a 1 x Kabel zasilający
11b 5 x Końcówka ochronna przewodu
Do zastosowania jako kabel zasilający, przewód profilu nośnego i przewód komunikacyjny
Do przycięcia

Korpus z frontem wpuszczanym

Informacje o zamawianiu

12 Złącze pinowe i końcówka ochronna przewodu

Materiał	Kolor	Nr art.
Tworzywo	S	Z10V100E.01

Elementy składowe:
12a 1 x Złącze pinowe
11b 2 x Końcówka ochronna przewodu

13 Zasilacz Blum 24 W

Pakiet językowy	Nr art.	Pakiet językowy	Nr art.
A	Z10NE030A	E	Z10NE030E
B	Z10NE030B	F	Z10NE030F
C	Z10NE030C	G	Z10NE030G
D	Z10NE030D	H	Z10NE030H

Łącznie z instrukcją montażu
Bez przewodu sieciowego

Pakiet językowy

A	DE, EN, FR, IT, NL	**E**	CS, HU, PL, SK
B	DA, EN, FI, NO, SV	**F**	BG, ET, LT, LV, RO, RU
C	EL, EN, HR, SL, SR, TR	**G**	EN, ES, FR
D	EN, ES, FR, IT, PT	**H**	EN, ZH

Oznaczenia języka zgodnie z ISO-639

14 Przewód sieciowy

Rynek	Nr art.	Rynek	Nr art.
Europa	Z10M200E	CH	Z10M200C
US, CA	Z10M200U	JP	Z10M200J
BR	Z10M200S.01	UK	Z10M200B
DK	Z10M200D	IL	Z10M200I
AU	Z10M200K	CN	Z10M200N
AR	Z10M200A	IN	Z10M200H
CL	Z10M200L	TW	Z10M200T
ZA	Z10M200Z	Europa [1]	Z10M200E.OS

[1] Bez wtyczki

15a Uchwyt zasilacza
Montaż do dna

Materiał	Kolor	Nr art.
Tworzywo	R7037	Z10NG000

Łącznie z przykrywką
Do zasilacza Blum 24 W

Alternatywa dla 15a
15b Uchwyt zasilacza
Montaż do ściany

Materiał	Kolor	Nr art.
Tworzywo	WGR	Z10NG120

Do zasilacza Blum 24 W

a Akcesoria

– Uchwyt przewodu

Materiał	Kolor	Nr art.
Tworzywo	W	Z10K0009

Np. do mocowania kabla zasilającego

Kolor		Kolor	
R7037	RAL 7037 ciemnoszary	WGR	Jasnoszary
S	Czarny	W	Biały

Strony ze wskazówkami

Przegląd – SERVO-DRIVE do MOVENTO | TANDEM	491
Przegląd – MOVENTO	437
Przegląd – TANDEM	465
Planowanie	520
Akcesoria	522
Przegląd – pomoce montażowe	595
Inne informacje techniczne	686

Montaż, demontaż i regulacja

Adres URL
www.blum.com/a450

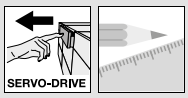

Korpus z frontem wpuszczanym

Planowanie

Korpus

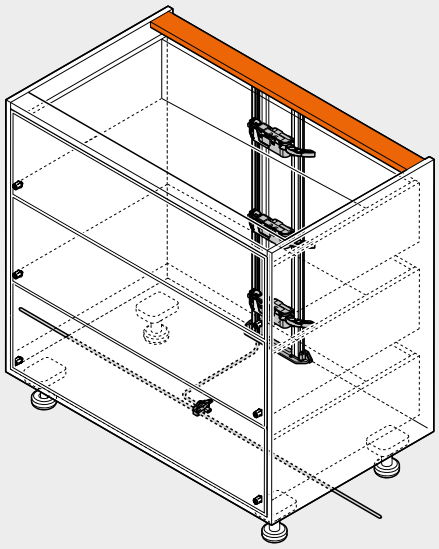

Pozycja – jednostka napędu

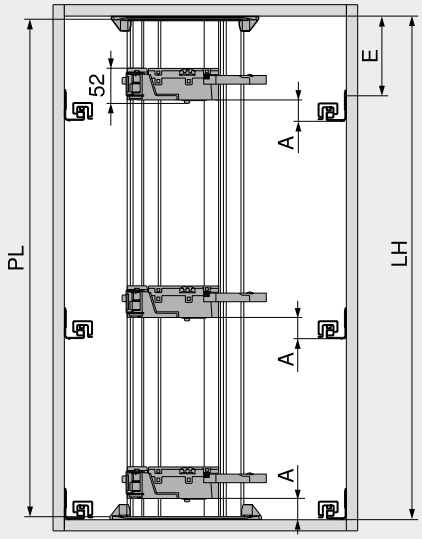

PL = LH – 10 mm
Zaokrąglić
LH Wysokość wewnętrzna korpusu
PL Długość profilu nośnego

Pozycja – jednostka napędu

Systemy prowadnic	Wysokość szuflady SKH (mm)	Szerokość wewnętrzna korpusu LW (mm)					
		224–234		235–428		≥ 429	
		A (mm)	E min. (mm)	A (mm)	E min. (mm)	A (mm)	E min. (mm)
MOVENTO	≥ 79	–	–	60	74	35	49
TANDEM	≥ 79	55	76	55	76	35	46

A Odległość między dolną krawędzią prowadnicy a dolną krawędzią jednostki napędu – Niemożliwy
E Odległość między dolną krawędzią wieńca górnego a pozycją mocowania prowadnicy

Wieniec dolny – układ wiercenia

Okablowanie dolne

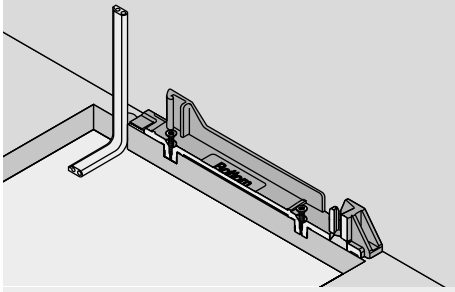

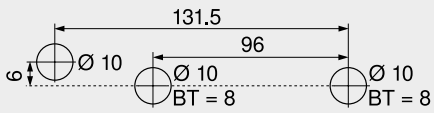

BT Głębokość wiercenia

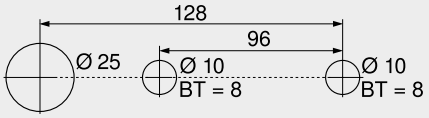

Alternatywny układ wiercenia dla PRO-CENTER i MINIPRESS
BT Głębokość wiercenia

Okablowanie tylne

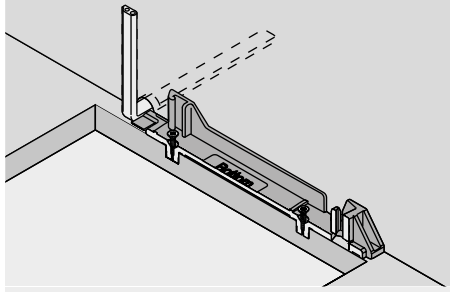

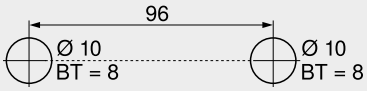

BT Głębokość wiercenia

Obróbka frontu – pozycja dystansu Blum

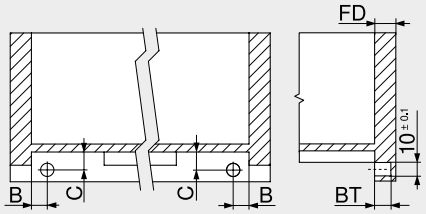

TANDEM
Szuflada wewnętrzna

Dystans Blum zapewnia niezbędny odstęp 2 mm

Prowadnica	Rodzaj szuflady	B (mm)	C (mm)
56XH	Pełny wysuw	16.5 ±1	12.0 ±1
55XH	Częściowy wysuw	18.5 ±0.5	13.5 ±0.5

Grubość frontu FD (mm)	Głębokość wiercenia BT (mm)	Zakres regulacji (mm)
13.0	10.0	+1.75 / –0.25
Od 14.5	11.5	±1.75

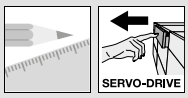

Korpus z frontem wpuszczanym

Planowanie

Wymiary nawiertów – dno | trawers

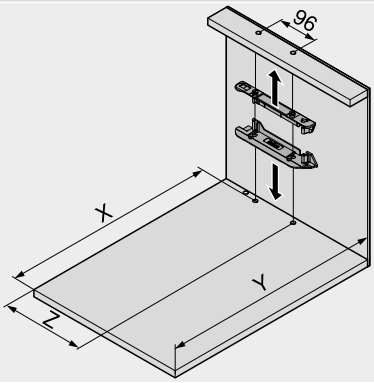

Wysokość szuflady SKH (mm)	X (mm)	Y (mm)
≥ 79	NL + FD + 18	NL + FD + 34

FD	Grubość frontu
NL	Długość
X	Pozycja wiercenia
Y	Min. wymiary zabudowy

Ta pozycja montażowa profilu nośnego umożliwia otwieranie przez naciśnięcie lub pociągnięcie zarówno szuflad wewnętrznych jak i szuflad z nakładanym frontem

Systemy prowadnic	Wysokość szuflady SKH (mm)	Szerokość wewnętrzna korpusu LW (mm)							
		224–234		235–388		389–428		≥ 429	
		Z (mm)	Przedłużka odbojnika	Z (mm)	Przedłużka odbojnika	Z (mm)	Przedłużka odbojnika	Z (mm)	Przedłużka odbojnika
MOVENTO	≥ 79	–	–	164	●	164	●	LW / 2	●
TANDEM	≥ 79	164	–	164	●	LW / 2	●	LW / 2	●

LW	Szerokość wewnętrzna korpusu	●	Wymagane
Z	Odległość wpustu	–	Niemożliwy

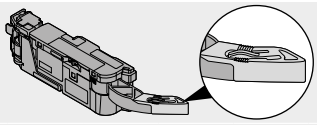

Przedłużka odbojnika

Wymiary zabudowy i odstęp bezpieczeństwa – uchwyt zasilacza

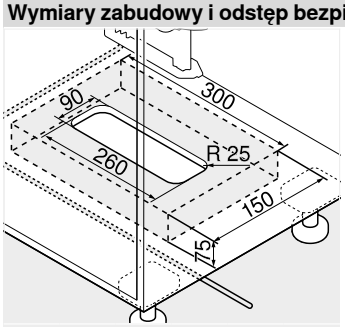

Montaż do dna

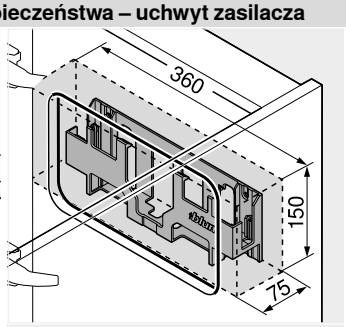

Montaż do ściany

Uwaga

Zachować 30 mm odstęp bezpieczeństwa od dolnej krawędzi (montaż do dna) względnie przedniej krawędzi (montaż do ściany) i od brzegów uchwytu zasilacza do sąsiednich elementów

Umożliwić cyrkulację powietrza. W przeciwnym razie grozi to przegrzaniem zasilacza Blum

Strony ze wskazówkami

Przegląd – SERVO-DRIVE do MOVENTO | TANDEM	491
Przegląd – MOVENTO	437
Przegląd – TANDEM	465
Akcesoria	522
Przegląd – pomoce montażowe	595
Inne informacje techniczne	686

Montaż, demontaż i regulacja

Adres URL
www.blum.com/a450

Uchwyt przewodu

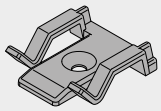

- materiał: tworzywo
- kolor: biały

Informacje o zamawianiu

Nazwa	Nr art.
Uchwyt przewodu	Z10K0009

Przewód synchronizacji

- łączy dwie jednostki napędu, które powinny być aktywowane jednocześnie

Informacje o zamawianiu

Długość (mm)	Nr art.
80	Z10K008S
500	Z10K050S
1200	Z10K120S
1600	Z10K160S

Zestaw COMBOX

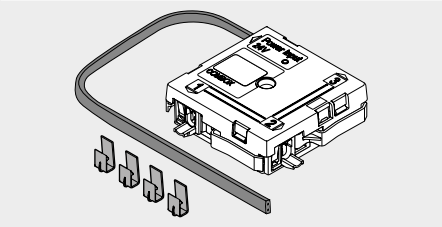

- zestaw COMBOX
- dla uniknięcia kolizji frontów w przypadku zastosowania SERVO-DRIVE w sytuacjach narożnych
- łącznie z wszystkimi komponentami montażowymi i okablowania

Informacje o zamawianiu

Nazwa	Nr art.
Zestaw COMBOX	Z10ZC00A

Rozwiązanie

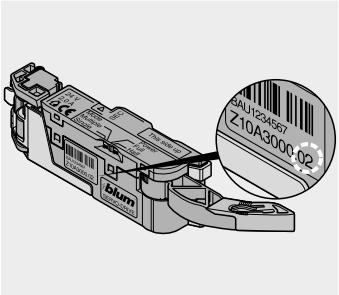

Współpracuje z jednostką napędu Z10A3000.**02**

Prosty. Sprawdzony. Ekonomiczny.

Technika prowadnicy STANDARD jest niezawodna od lat. Prowadnica jest produktem wyjściowym do konstrukcji mebla.

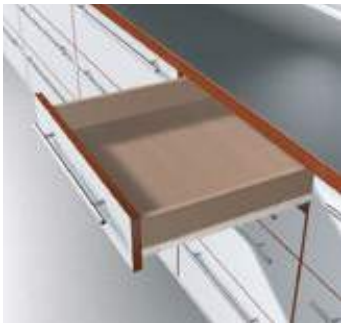

Sukces prowadnicy STANDARD bazuje na prostej koncepcji:

- dobre właściwości jezdne
- wysoka stabilizacja boczna szuflady
- pełny i częściowy wysuw

Wysoka jakość przez cały okres użytkowania mebla

Tak jak wszystkie produkty Blum prowadnica STANDARD spełnia wysokie wymagania niezmiennego, perfekcyjnego działania przez cały okres użytkowania mebla

System prowadnic STANDARD, dzięki małej ilości komponentów można szybko i łatwo zmontować. Nasze szerokie spektrum pomocy montażowych wspiera prostą i precyzyjną realizację koncepcji

Systemy prowadnic

Rys.

Przegląd – systemy prowadnic	435
► MOVENTO	436
► TANDEM	464

Rozwiązanie	kg	Kod internetowy	Strona
►► Pełny wysuw			
STANDARD – 430E	30	DQD7JY	526
►► Częściowy wysuw			
STANDARD – 230M | 230E	25	DQD89A	528

kg Obciążenie dynamiczne

►► Akcesoria

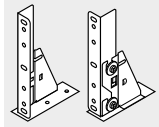
Rys.

Regulator frontu	530	Wiertło samocentrujące	532
Narożnik szuflady tackowej	530	Amortyzator	532
Reling do narożnika szuflady tackowej	531	Wkrętak	533
Mocowanie frontu	531		
Ślizgacz rolkowy	532		
Wkręty	532		

►► Montaż prowadnic

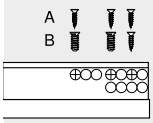

Rys.

Prowadnica korpusu 430E – 30 kg	534
Prowadnica korpusu 230M | 230E – 25 kg	534

►► Montaż, demontaż i regulacja

Rys.

Montaż, demontaż i regulacja

Adres URL
www.blum.com/a470

Piktogramy

	Artykuł na zapytanie
	Informacje ogólne
	Akcesoria
	Obciążenie dynamiczne (kg)
	Planowanie
	Wymiar

▶ STANDARD
▶▶ Pełny wysuw

STANDARD – 430E

Kod internetowy
DQD7JY

- system samodomykania BLUMATIC
- obciążenie dynamiczne 30 kg
- możliwość blokady szuflady w pozycji wysuniętej
- zintegrowana blokada wyjęcia (od długości NL 300 mm)
- prowadzenie dwustronne
- prowadnica lakierowana proszkowo, kremowo-biała (RAL 9001)

Wymiary zabudowy

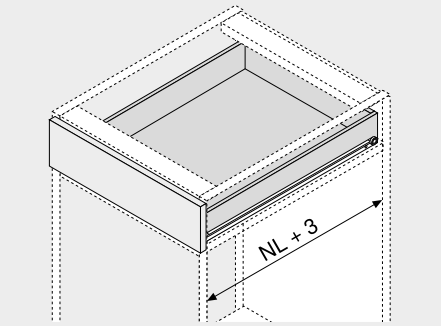

NL Długość

Informacje o zamawianiu

1 Prowadnica korpusu lewa/prawa

Długość NL (mm)	Kolor R9001
250	430E2500
300	430E3000V
350	430E3500V
400	430E4000V
450	430E4500V
500	430E5000V
550	430E5500V
600	430E6000V
650	430E6500V
700	430E7000V
750	430E7500V
800	430E8000V

Kolor
R9001 RAL 9001 kremowo-biały

Szuflada standardowa

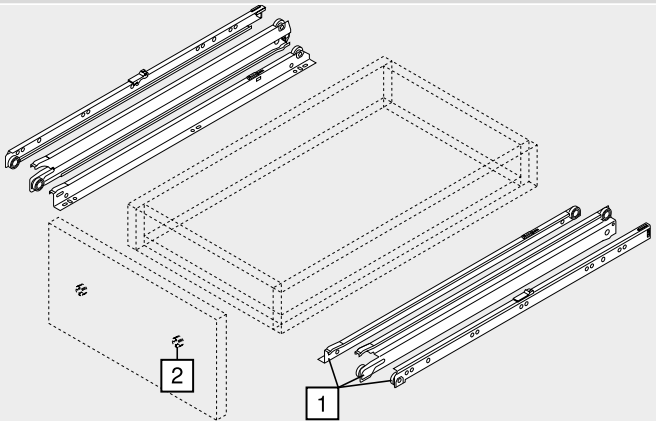

a Akcesoria

2 Regulator frontu

Materiał	Kolor	Nr art.
Tworzywo	Transparentny	295.1000

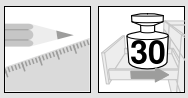

STANDARD – 430E

Kod internetowy
DQD7JY

Planowanie

Wymiary zabudowy

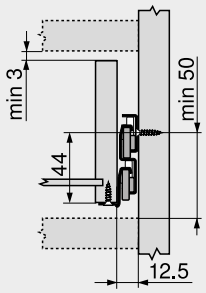

Pozycja wkrętów – prowadnice korpusu

Długość NL (mm)

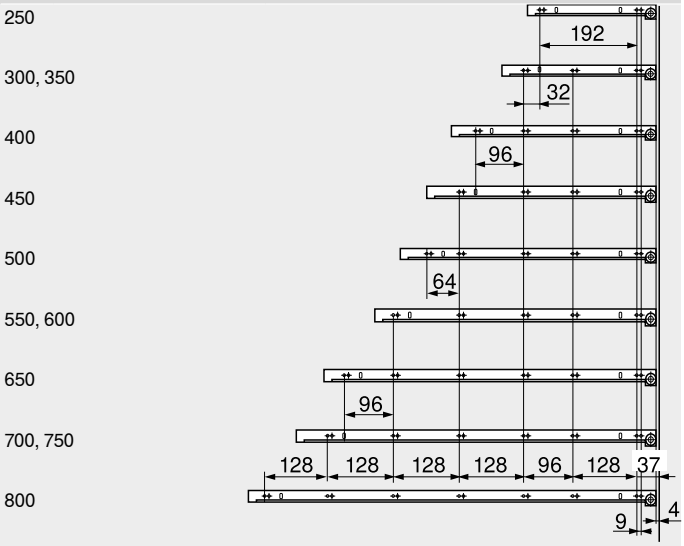

Głębokość wewnętrzna korpusu LT min = Długość NL + 3 mm

Wymiar – elementy dla płyty 16 mm

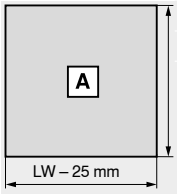

Dno

NL

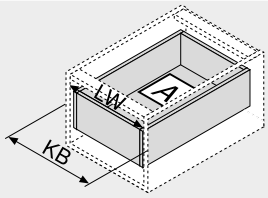

KB	Szerokość korpusu
LW	Szerokość wewnętrzna korpusu
NL	Długość

Strony ze wskazówkami

Przegląd – STANDARD	525
Akcesoria	530
Montaż prowadnic	534
Przegląd – pomoce montażowe	595
Inne informacje techniczne	686

Montaż, demontaż i regulacja

Adres URL
www.blum.com/a470

▶ STANDARD
▶▶ Częściowy wysuw

STANDARD – 230M | 230E

Kod internetowy
DQD89A

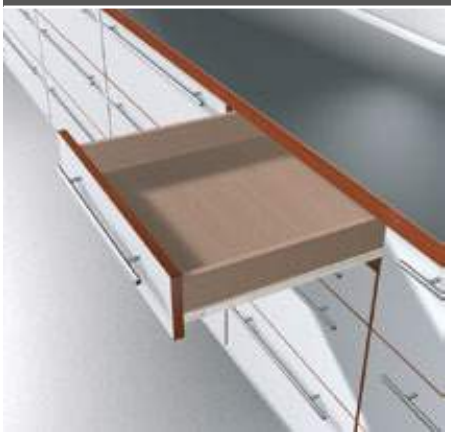

- system samodomykania BLUMATIC (230M)
- prowadnica lakierowana proszkowo, kremowo-biała (RAL 9001)
- obciążenie dynamiczne 25 kg
- blokada szuflady (od długości NL 300 mm)
- prowadzenie jednostronne

Wymiary zabudowy

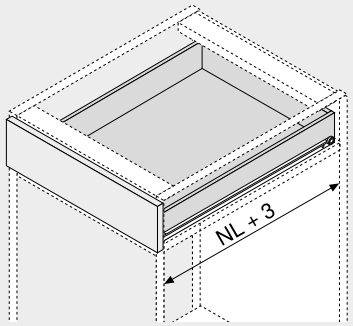

NL Długość

Informacje o zamawianiu

1	Prowadnica korpusu lewa/prawa		
Długość NL (mm)	Kolor R9001		
250	230M2500		
300	230M3000		
350	230M3500		
400	230M4000		
450	230M4500		
500	230M5000		
550	230M5500		
600	230M6000		
650	230M6500		
700	230E7000		
750	230E7500		
800	230E8000		

Kolor
R9001 RAL 9001 kremowo-biały

a Akcesoria

2	Regulator frontu		
	Materiał	Kolor	Nr art.
	Tworzywo	Transparentny	295.1000

Szuflada standardowa

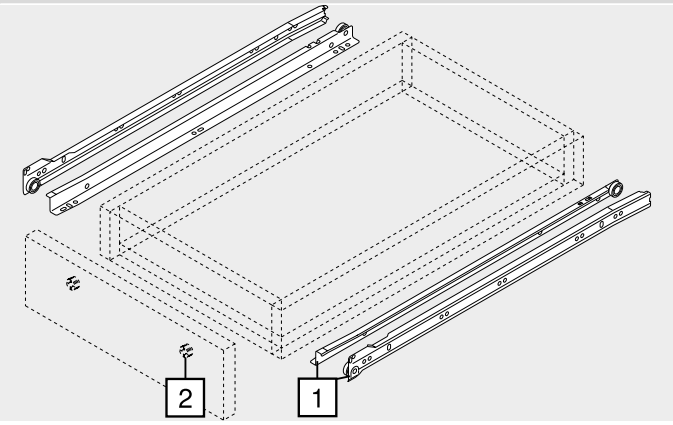

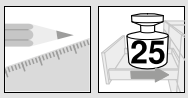

STANDARD – 230M | 230E

Kod internetowy
DQD89A

Planowanie

Wymiary zabudowy

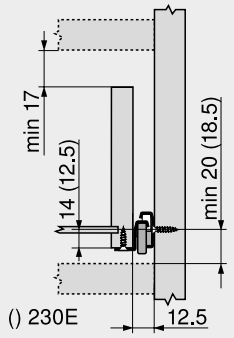

Pozycja wkrętów – prowadnice korpusu

Długość NL (mm)

250
300, 350
400
450
500
550, 600
650
700, 750
800

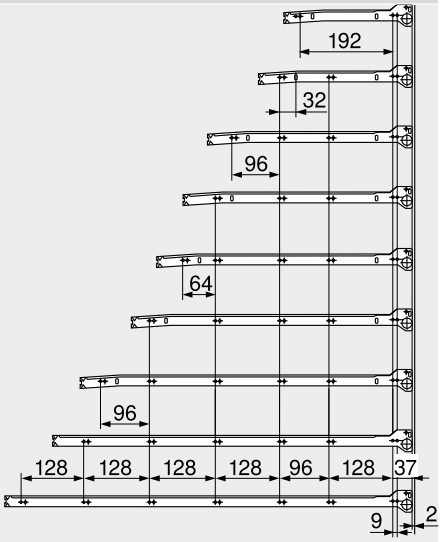

Głębokość wewnętrzna korpusu LT min = Długość NL + 3 mm

Wymiar – elementy dla płyty 16 mm

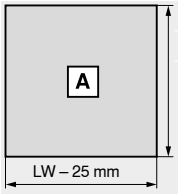

Dno
NL

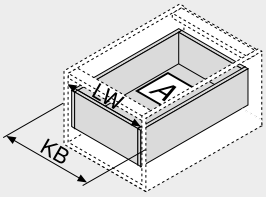

KB	Szerokość korpusu
LW	Szerokość wewnętrzna korpusu
NL	Długość

Strony ze wskazówkami

Przegląd – STANDARD	525
Akcesoria	530
Montaż prowadnic	534
Przegląd – pomoce montażowe	595
Inne informacje techniczne	686

Montaż, demontaż i regulacja

Adres URL
www.blum.com/a470

Regulator frontu

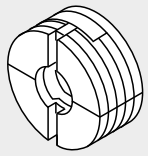

- z zamontowaną stalową nakrętką
- do 4-stronnych szuflad
- regulacja frontu w dwóch wymiarach (±2 mm)
- po wyregulowaniu frontu zalecamy zastosowanie dwóch dodatkowych wkrętów do płyty wiórowej w celu uzyskania stabilniejszej pozycji wysokich frontów
- materiał: tworzywo
- kolor: transparentny

Informacje o zamawianiu

Nazwa	Nr art.
Regulator frontu	295.1000

Planowanie

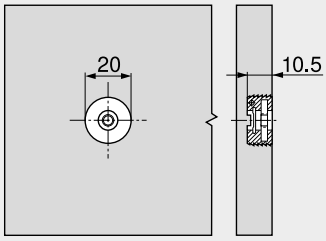

Matryca do MINIPRESS + PRO-CENTER MZM.0095

Montaż

Montaż, demontaż i regulacja

Adres URL
www.blum.com/a470

Narożnik szuflady tackowej

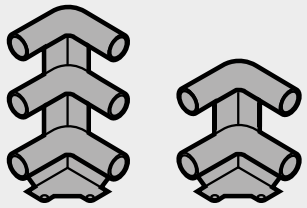

- kolor: RAL 9001 kremowo-biały
- kolor: RAL 7037 ciemnoszary
- materiał: tworzywo

Informacje o zamawianiu

Narożnik szuflady tackowej	Nr art.
Podwójny	ZTU.00Z0
Potrójny	ZTU.00D0

Planowanie

Wymiary zabudowy Reling podwójny

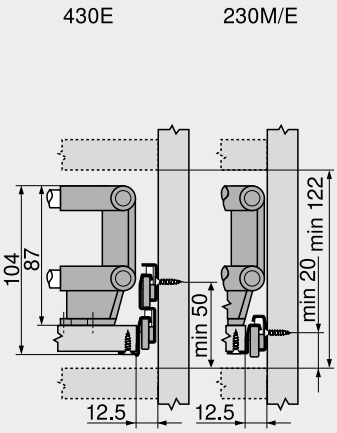

Wymiary zabudowy Reling potrójny

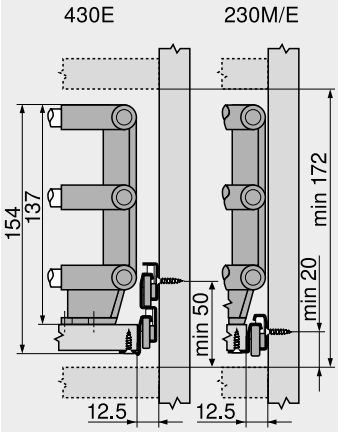

Wymiary montażowe – narożniki

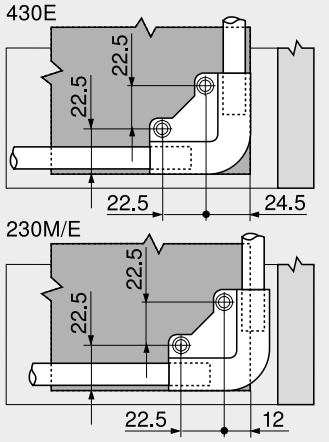

Reling do narożnika szuflady tackowej

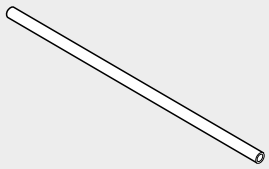

- do przycięcia
- materiał: aluminium

Informacje o zamawianiu

Kolor	Nr art.
RAL 9001 kremowo-biały	ZRG.1104U
Chromowany	ZRG.1094U

Wymiar

Reling podłużny	Długość NL – 51 mm
Reling poprzeczny 430E	Szerokość wewnętrzna korpusu LW – 87 mm
Reling poprzeczny 230M | 230E	Szerokość wewnętrzna korpusu LW – 63 mm

Mocowanie frontu

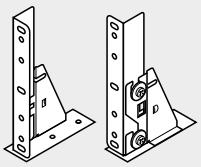

- lewy/prawy
- regulacja frontu w trzech wymiarach
- do szuflad tackowych z wysuniętym frontem
- materiał: stal
- kolor: RAL 9001 kremowo-biały

Informacje o zamawianiu

Nazwa	Nr art.
Mocowanie frontu	296.4500

Planowanie

Wymiary zabudowy

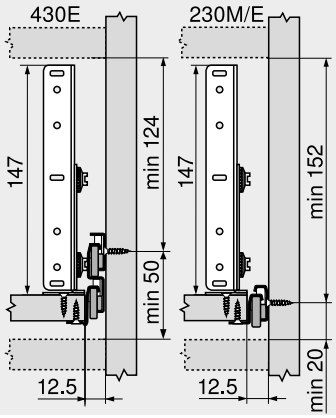

Wymiary montażowe – front

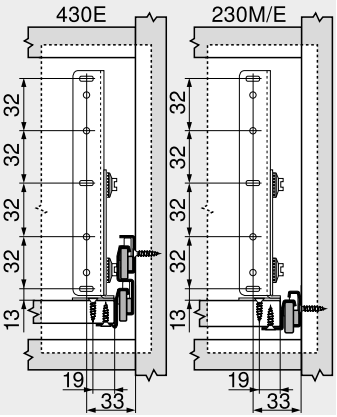

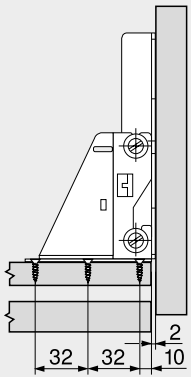

Montaż

Montaż, demontaż i regulacja

Adres URL
www.blum.com/a470

Ślizgacz rolkowy

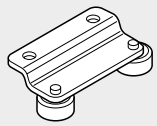

- tylko do rozwiązań wpuszczanych
- symetryczny, dostępny lewy i prawy
- materiał: stal
- kolor: RAL 9001 kremowo-biały

Informacje o zamawianiu

Nazwa	Nr art.
Ślizgacz rolkowy	298.2200

Montaż, demontaż i regulacja

Adres URL
www.blum.com/a400

Wkręt do płyty wiórowej — Ø 3.5 mm

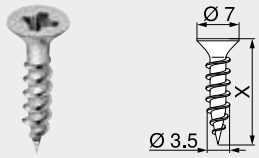

- Ø 3.5 mm
- materiał: stal
- kolor: niklowany

Informacje o zamawianiu

X (mm)	Nr art.
15.0	609.1500
17.0	609.1700

Wkręt EURO — Ø 6.0 mm

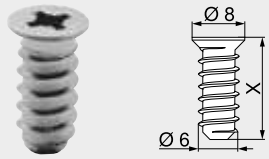

- Ø 6 mm
- średnica otworu Ø 5 mm
- materiał: stal
- kolor: niklowany

Informacje o zamawianiu

X (mm)	Nr art.
10.0	661.1000.HG
11.5	661.1150.HG
13.0	661.1300.HG
14.5	661.1450.HG
20.0	661.2000.HG

Wkręt EURO specjalny — Ø 6.0 mm

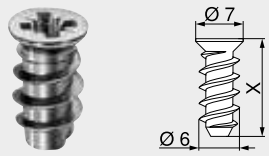

- Ø 6 mm
- średnica otworu Ø 5 mm
- materiał: stal
- kolor: niklowany

Informacje o zamawianiu

X (mm)	Nr art.
11.5	662.1150.HG
13.0	662.1300.HG
14.5	662.1450.HG

Wiertło samocentrujące

- Ø 2.7 mm, długość wiertła 70 mm
- do nawiercania pod wkręty do płyt wiórowych Ø 3.5 mm
- głębokość wiercenia 8 mm
- materiał: stal, hartowane

Informacje o zamawianiu

Nazwa	Nr art.
Wiertło samocentrujące	M01.ZZ03.01
Wiertło zamienne	M01.ZZB3

Amortyzator przyklejany

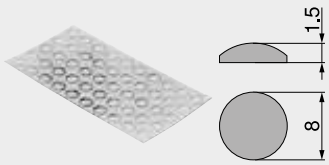

- do tłumienia hałasu
- materiał: tworzywo
- kolor: transparentny

Informacje o zamawianiu

Nazwa	Nr art.
Amortyzator przyklejany	993.710

Amortyzator wpuszczany

- do tłumienia hałasu
- szczelina frontu 2 mm
- 2-częściowy
- materiał: tworzywo
- kolor: RAL 9006 szary

Informacje o zamawianiu

Nazwa	Nr art.
Amortyzator wpuszczany	993.706

Wkrętak krzyżakowy

- PZ (Pozi) wielkość 2
- długość grotu 100 mm
- długość całkowita 200 mm
- pomarańczowy uchwyt z logo Blum
- materiał: tworzywo/stal
- kolor: czarny/pomarańczowy

Informacje o zamawianiu

Nazwa	Nr art.
Wkrętak krzyżakowy	303.756.1

Wkrętak płaski

- z końcówką płaską 1.0 x 5.5 mm
- długość grotu 125 mm
- długość całkowita 225 mm
- pomarańczowy uchwyt z logo Blum
- materiał: tworzywo/stal
- kolor: czarny/pomarańczowy

Informacje o zamawianiu

Nazwa	Nr art.
Wkrętak płaski	314.928.1

▶ STANDARD
▶▶ Montaż prowadnic

Prowadnica korpusu 430E – 30 kg

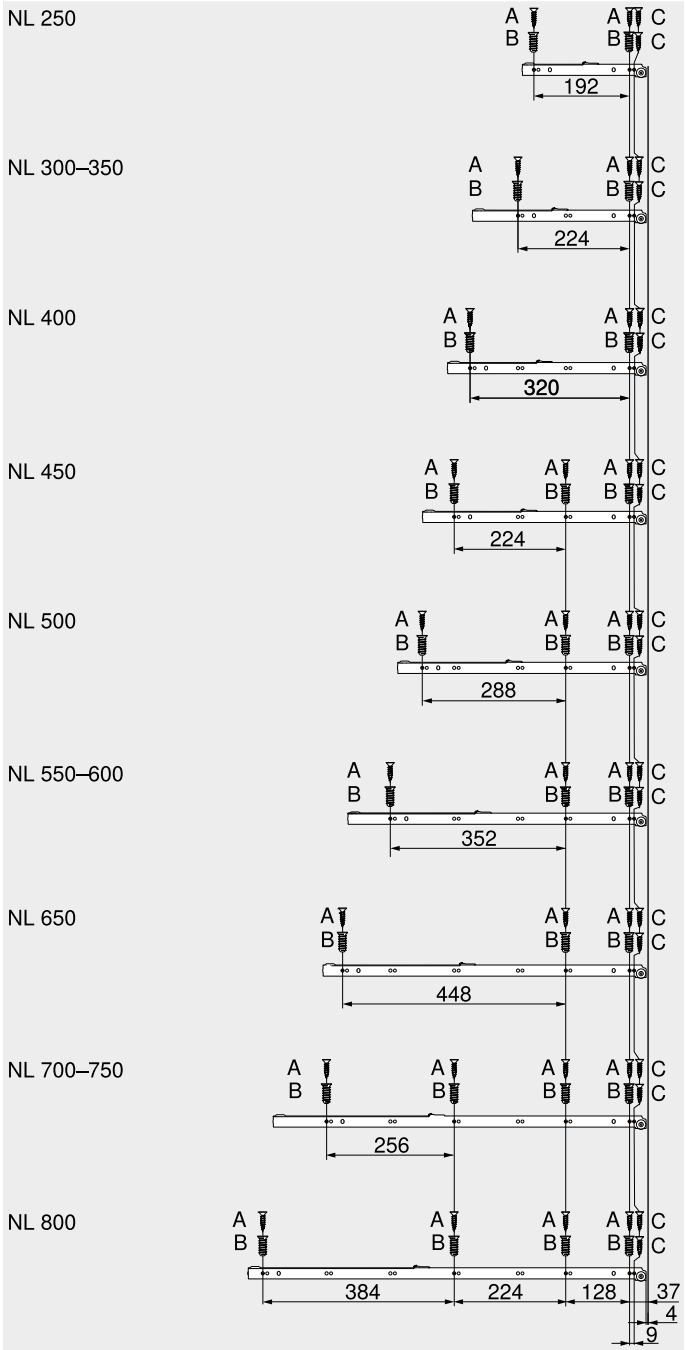

NL	Długość
A	Wkręty do płyty wiórowej Ø 4 x 15 mm
B	Wkręty EURO, nr art. 661.1450.HG
C	Wkręty do płyty wiórowej Ø 3.5 x 15 mm przy szufladach z wysokim frontem

Prowadnica korpusu 230M | 230E – 25 kg

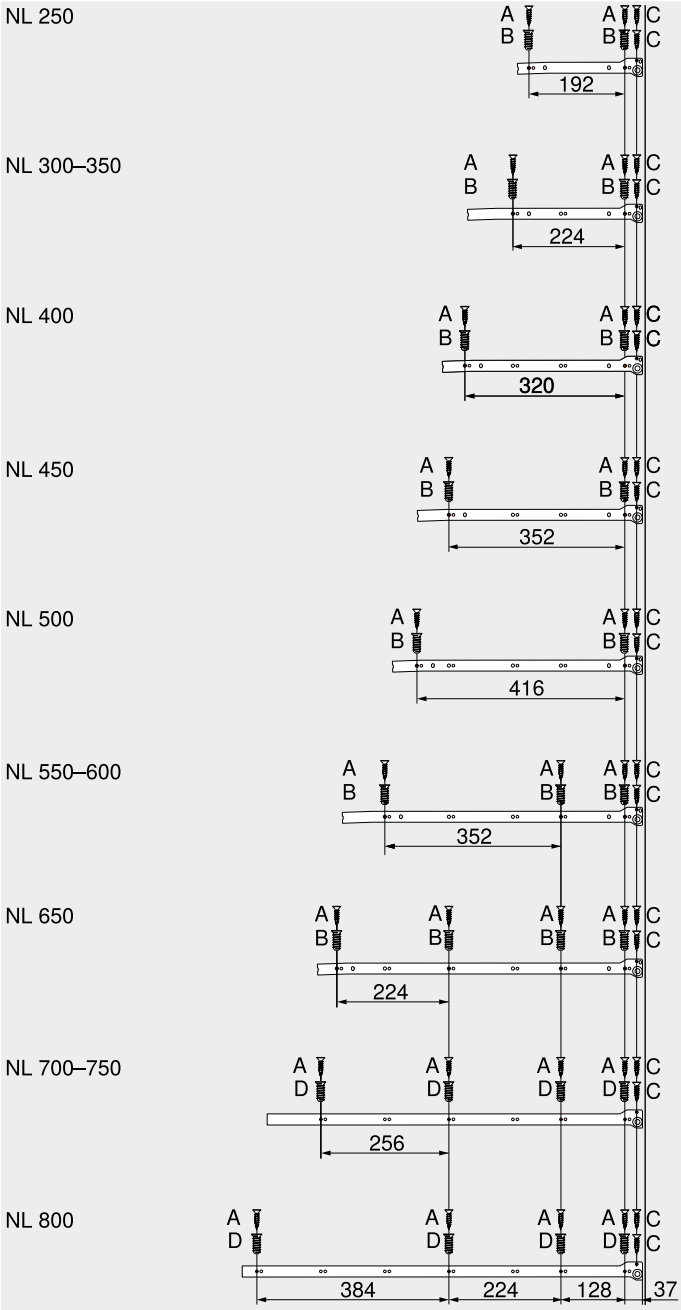

NL	Długość
A	Wkręty do płyty wiórowej Ø 4 x 15 mm
B	Wkręty EURO, nr art. 661.1450.HG
C	Wkręty do płyty wiórowej Ø 3.5 x 15 mm przy szufladach z wysokim frontem
D	Wkręty EURO specjalne, nr art. 662.1450.HG